P864P-9

Семейство продуктов	Варочная поверхность
Тип встраивания	Традиционный
Размеры	60 cm
Источник питания	Электрический
Тип	Стеклокерамическая варочная панель
EAN-**код**	8017709160142

Эстетика

Эстетика	Coloniale
Цвет	Кремовый
Материал	Эмалированный
Рамка	Да
Цвет рамки	Кремовый
Тип управления	Поворотные переключатели
Расположение переключателей	Фронтальное
Количество переключателей	4
Цвет переключателей	Латунная
Фурнитура	Латунная
Цвет сериографии	Позолоченная
Другие цвета	Антрацит

Программы/ функции

Количество зон приготовления Hi-Light	4
Количество зон приготовления	4

Технические характеристики

Фронтальная левая - Керамическая- одинарная - 2.00 кВт - Ø 18.0 см
Задняя левая - Керамическая - одинарная - 1.20 кВт - Ø 14.0 см

Задняя правая - Керамическая - одинарная - 2.40 кВт - Ø 21.0 см
Фронтальная правая - Керамическая - одинарная - 1.20 кВт - Ø 14.0 см

Индикация минимального диаметра посуды	Да	**Защита от случайного включения**	Да

Аксессуары в комплекте

Другие аксессуары	Комплект позолоченных переключателей

Электрическое подключение

Номинальная мощность	6800 Вт	**Частота тока**	50/60 Гц
Сила тока	20 A	**Клеммная коробка**	6 полюсов
Напряжение	220-240 В	**Тип электрической вилки**	No
Напряжение 2	380-415 В		

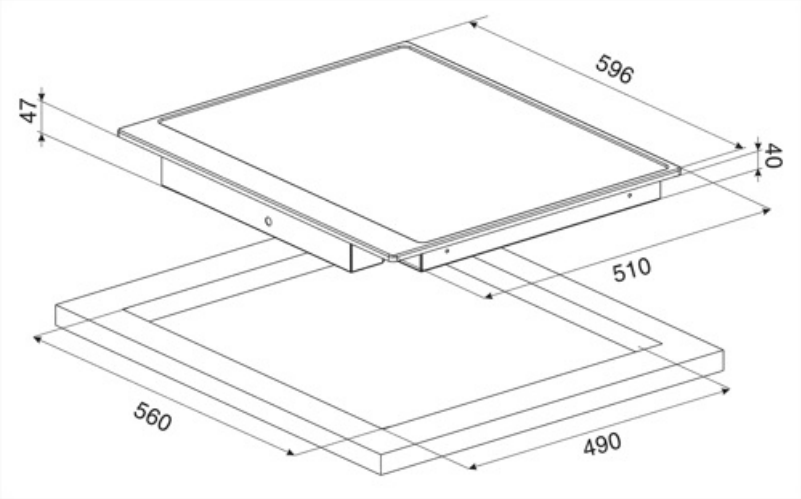

Совместимые Аксессуары

SCRP

Скребок для индукционных и стеклокерамических варочных панелей, а также теппаняки

Symbols glossary

Стандартная установка: традиционная установка в столешницу, подходит для любых кухонных гарнитуров

Стеклокерамика: основание варочной панели изготовлено из стеклокерамики. Нагрев осуществляется нагревательными элементами Hi-Light.

Поворотные перключатели