P875AO

Rodzina produktów	Płyta kuchenna
Montaż	Standard
Wymiary	70/75 cm
Zasilanie	Elektryczne
Typ	Ceramiczna
Kod EAN	8017709259990



Linia wzornicza

Linia wzornicza	Coloniale
Kolor	Antracytowy
Materiał	Formowany termicznie
Ramka	Tak
Kolor ramki	Antracytowy
Rodzaj sterowania	Pokrętła
Położenie pokręteł	Front
Liczba pokręteł	5
Kolor pokręteł	Postarzany mosiądz
Wykończenie komponentów	Postarzany mosiądz
Logo	Serigrafia
Kolor nadruku	Złoty
Dostępne wersje kolorystyczne	Kremowy

Programy / Funkcje

Liczba ceramicznych stref grzejnych	5
Poziomy mocy	6
Liczba wszystkich stref grzejnych	5

Opcje

Standardowe wycięcie	490x685 mm

Specyfikacja techniczna

Przedni lewy - Ceramika - pojedyncza - 1.80 kW - Ø 18.0 cm
Tylny lewy - Ceramika - pojedyncza - 1.20 kW - Ø 14.0 cm
Centralny - Ceramika - pojedyncza - 2.00 kW - 15.0x25.0 cm
Tylny prawy - Ceramika - pojedyncza - 2.40 kW - Ø 21.0 cm
Przedni prawy - Ceramika - pojedyncza - 1.20 kW - Ø 14.0 cm

Wskaźnik minimalnej wielkości naczynia	Tak	**Wskaźnik zalegającego ciepła**	Tak
Zabezpieczenie przed przegrzaniem	Tak		

Podłączenie elektryczne

Moc przyłączeniowa (W)	8600 W	**Dodatkowe możliwości podłączenia**	Tak, jedno- i dwufazowy
Natężenie prądu (A)	24 A	**Częstotliwość (Hz)**	50/60 Hz
Voltage (V)	220-240 V	**Długość przewodu zasilającego (cm)**	150 cm
Napięcie 2 (V)	380-415 V	**Blok zacisków**	6 biegunowy
Rodzaj przewodu elektrycznego w zestawie	Tak, trójfazowy	**Wtyczka**	Nie

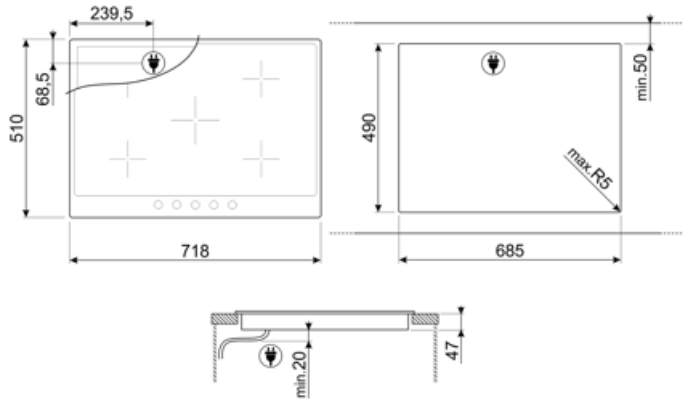

Kompatybilne Akcesoria



5MP700AO

Zestaw pokręteł do płyty, Cortina, antracytowy/mosiądz (5 szt.)



5MP700PO

Zestaw pokręteł do płyty, Cortina, kremowy/mosiądz (5 szt.)



5MP800A

Zestaw pokręteł do płyty, Coloniale, antracytowy/złoty (5 szt.)



5MP800P

Zestaw pokręteł do płyty, Coloniale, kremowy/złoty (5 szt.)



SCRP

Skrobak do płyt grzewczych, nierysujący - odpowiedni do płyt indukcyjnych i ceramicznych oraz teppanyaki

Dostępne wersje kolorystyczne



P875PO

Kolor: Kremowy

Słowniczek oznaczeń



Montaż standardowy: Tradycyjna instalacja na blacie, pasująca do każdego zestawu kuchennego



Zabezpieczenie przed przegrzaniem: System bezpieczeństwa, który automatycznie wyłącza płytę grzewczą w przypadku przegrzania jednostki sterującej.



Wskazanie ciepła resztkowego: Po wyłączeniu płyty szklano-ceramicznej wskaźnik ciepła resztkowego pokazuje, która ze stref grzewczych jest jeszcze gorąca. Gdy temperatura spadnie poniżej 60°C, wskaźnik gaśnie.



Sterowanie pokrętłami



Szkło ceramiczne: Podstawa płyty grzewczej wykonana jest z ceramiki szklanej. Ogrzewanie odbywa się za pomocą elementów grzewczych Hi-Light.