P875AO

Сімейство продуктів	Варильна поверхня
Вбудовування	Стандартна
Розміри	70/75 cm
Джерело живлення	Електричний
Тип	Керамічна
Код EAN	8017709259990



Естетика

Естетика	Колониальный стиль (Coloniale)
Колір	Антрацит
Матеріал	Теплоформованний матеріал
Рамка	Так
Колір рамки	Антрацит
Тип управління	Перемикачі
Розташування перемикачів	Фронтальне
Кількість перемикачів	5
Колір перемикачів	Антична латунь
Оздоблення компонентів	Антична латунь
Логотип	Серіографія
Колір серіографії	Золотий
Також доступні кольори	Кремовий

Программы/ функции

Кількість керамічних зон приготування	5
Рівні потужності	6
Кількість зон приготування	5

Опції

Стандартный вырез	490x685 мм

Технічні характеристики

Передня ліва - Керамічна- одинарна - 1.80 кВт - Ø 18.0 см
Задня ліва - Керамічна - одинарна - 1.20 кВт - Ø 14.0 см
Центральна - Керамічна - одинарна - 2.00 кВт - 15.0x25.0 см
Задня права - Керамічна - одинарна - 2.40 кВт - Ø 21.0 см
Передня права - Керамічна - одинарна - 1.20 кВт - Ø 14.0 см

Індикація мінімального діаметру посуду	Так	**Індикатор залишкового тепла**	Так
Автоматичне відключення при перегріванні	Так		

Електричне підключення

Номінальна потужність	8600 Вт	**Тип електричного кабелю**	Так, одно та двофазний
Сила струму (A)	24 A	**Частота струму (Гц)**	50/60 Гц
Напруга (B)	220-240 B	**Довжина електричного кабелю (см)**	150 см
Напруга 2 (B)	380-415 B	**Клемна коробка**	6 полюсів
Тип електричного кабелю	Так, трифазний	**Тип електричної вилки**	Ні

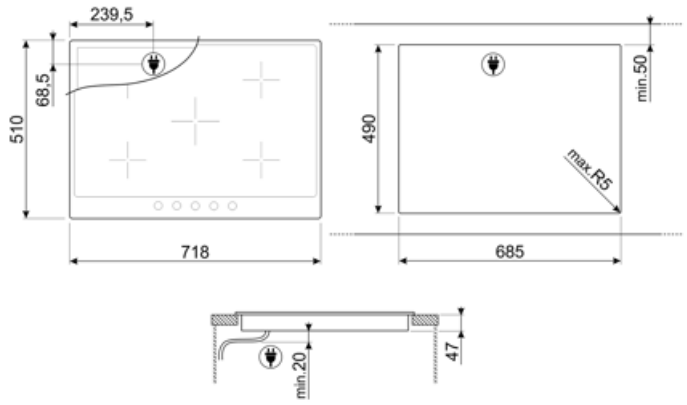

Compatible Accessories



5MP700AO

Комплект ручек Кортина (Cortina) антрацит/латунь для электрических варочных панелей



5MP700PO

Комплект ручек Кортина (Cortina) кремовый/латунь для электрических варочных панелей



5MP800A

Комплект ручек Колониальный стиль (Coloniale) позолоченный/антрацит для электрических варочных панелей



5MP800P

Комплект ручек Колониальный стиль (Coloniale) позолоченный/кремовый для электрических варочных панелей



SCRP

Скребок для индукционных и стеклокерамических варочных панелей, а также теппаняки

Alternative products



P875PO

Колір : Кремовий

Symbols glossary



Стандартная установка: традиционная установка в столешницу, подходит для любых кухонных гарнитуров



Защита от перегрева: система безопасности, которая автоматически отключает варочную панель в случае перегрева блока управления.



Индикация остаточного тепла: после выключения стеклокерамической варочной панели индикатор остаточного тепла показывает, какая из зон нагрева все еще остается горячей. Когда температура опускается ниже 60°C, индикатор гаснет.



Поворотные перключатели



Стеклокерамика: основание варочной панели изготовлено из стеклокерамики. Нагрев осуществляется электрическими нагревательными элементами.