PL252CSDE

Produktfamilie	Geschirrspüler
Komm. Breite	60 cm
Kommerzielle Bauhöhe	82 cm
Installation	Teilintegrierbar
Möbelfront	Nicht im Lieferumfang
Anzahl der Spülkörbe	2
EAN-Code	8017709305185

Programme

Anzahl der Programme	5	**ECO**	Ja
Spültemperaturen	45, 50, 65, 75 °C	**Mix 65°C**	Ja
Glas 45°C	Ja	**Keimfrei 99,9%**	Ja
Schnell 60 min.	Ja		

Optionen

Option Zeitvorwahl	3-6-9 h	**Extra Trocken**	Ja

Spülkörbe

Farbe der Geschirrkörbe	Grau	**Max. Tellerdurchmesser für Oberkorb**	25,0 cm
Farbe der Korbeinsätze	Grau	**Unterkorb**	Mit 2 klappbaren Tellerträgern
Korbgriffe	Kunststoff für Ober-/Unterkorb	**Unterkorb mit Anti-Tropfeneinsätzen**	Ja
Oberkorb	Mit 1 klappbarem Tellerträger	**Max. Tellerdurchmesser für Unterkorb**	30,0 cm
Glashalter	Ja	**Farbe der inneren Komponenten**	Grau
Höhenverstellung Oberkorb	3 Ebenen		
EasyGlide-System	Ja	**Besteckkorb**	Ja

Technische Eigenschaften

Produktbreite	598 mm
Produkttiefe	570 mm
Produkthöhe	818 mm
Bedienelemente	Elektronisch
Programmgrafik	Symbole
EIN/AUS-Betriebsanzeige	Ja
Anzeige Salzmangel	LED
Anzeige Klarspülmangel	LED
Anzeige Programmstatus	Akustisches Signal bei Programmende
Spülsystem	Orbital-Spülsystem
3. Spülebene oben	Einzeln rotierend
Wasserenthärter	Elektronisch regelbar
Wasserschutzsystem	Total Aqua-Stop
Wasserzulauf	Kalt-/Heißwasser bis max. 60°C - Energieeinsparung mit Heißwasser von bis zu 35%
Max. Wasserhärte	100°fH;58°dH
Trocknungssystem	Natürliche Kondensationstrocknung mit Dry Assist+ (autom. Türöffnung nach Programmende)
Wrasenschutz	Selbstklebende Schutzfolie
Material des Bottichs	Edelstahl
Material des Filters	Edelstahl
Integrierter Durchlauferhitzer	Ja
Türscharniersystem	Selbstausgleichender Türgewichtsausgleich mit variablen Scharnieren
Min. und max. Sockelhöhe	100 - 215 mm
Regulierbare Stellfußhöhe	+70 mm (820 bis 890 mm)
Rückseitige Kunststoffabdeckung	Ja
Tiefe Geschirrspüler bei geöffneter Gerätetür (mm)	1146
Hinterer Stellfuß von vorne höhenregulierbar	Ja
Material der oberen Abdeckung	Kunststoff

Technische Daten / Energielabel

Maßgedecke	13
Energieeffizienzklasse	C
Energieeffizienzindex (EE)	43,5
Luftschallemissionen	45 dB(A) re 1 pW

Elektrischer Anschluss

Netzstecker	(F;E) Schuko
Elektrische Gesamtanschlusswert	1800 W
Absicherung	10 A
Spannung	220-240 V
Frequenz	50 Hz
Anschlussart	Einphasig
Länge Netzkabel	140 cm

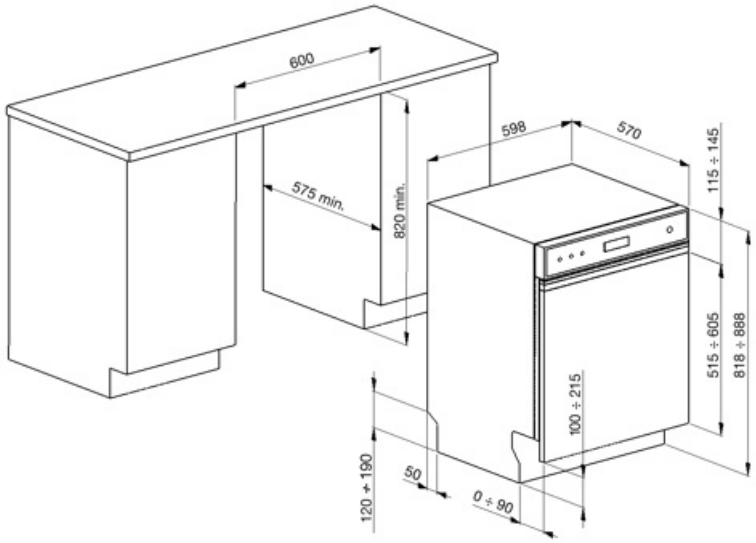
600
575 min.
820 min.
598
570
115 ÷ 145
515 ÷ 605
818 ÷ 888
100 ÷ 215
120 ÷ 190
50
0 ÷ 90

Kompatibel Zubehör

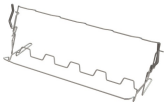

KITGH

Korbeinsatz für langstielige Wein-/Sektgläser, kompatibel für alle 60 cm Geschirrspüler mit 13-14 Maßgedecke

KITPL60N

Sockelblende für Unterbaugeschirrspüler, Schwarz, Höhen- und tiefenverstellbar

KITPLV2

Kit 2 m Schlauchverlängerung für Wasserzu-/Ablauf in 3/4" inkl. Verbindungszubehör, geeignet für Geschirrspüler, Waschautomaten und Vollwaschtrockner

KITPL60B

Sockelblende für Unterbaugeschirrspüler, Weiß, Höhen- und tiefenverstellbar

KITPL60X

Sockelblende für Unterbaugeschirrspüler, Edelstahl, Höhen- und tiefenverstellbar

Symbols glossary

Verbessert das Trocknen des Geschirrs ohne Flecken zu hinterlassen.

Kommerzielle Bauhöhe 82 cm.

Das Teleskopschienen-System EasyGlide lässt den Oberkorb leicht und bequem gleiten. Es vereinfacht die Handhabung auch bei voller Beladung und erleichtert das Be- und Entladen.

Das Orbital-Spülsystem verteilt das Wasser gezielt im Spülraum der 60 cm Geschirrspüler und sorgt so für ein hervorragendes Spülergebnis.

ECO: dieses normative Spülprogramm verbraucht nur eine geringe Menge an Frischwasser und Energie, um eine besonders umweltfreundliche Reinigung des Geschirrs zu ermöglichen.

13 Maßgedecke: die Anzahl der im Geschirrspüler möglichen Gedecke.

WaterSave-System: sorgt für beste Spülergebnisse bei minimalem Wasserverbrauch.

Schnellprogramm: für normal verschmutztes gemischtes Geschirr, wie Teller und Pfannen, auch mit angetrockneten Ablagerungen und Trocknung.

Inverter-Motor 2.0: ermöglicht eine höhere Leistung bei optimalem Wirkungsgrad, reduziert den Energieverbrauch sowie das Betriebsgeräusch und ist zudem langlebiger.

Energieeffizienzklasse C

Option Zeitvorwahl: das gewünschte Programm startet um bis zu 24 Std. zeitverzögert.

Hervorragende Isolierung und spezielle Komponenten reduzieren das Betriebsgeräusch auf ein Minimum.

Glas 45°C: dieses Spülprogramm ist für empfindliches Geschirr wie Gläser, Kristallglas oder Porzellan bestens geeignet.

Mix 65°C: dieses Programm ist für das alltägliche Geschirr ohne starke Verkrustungen geeignet.

Total Acqua-Stop: das sichere Wasserschutzsystem. Dank elektronischer Sicherheitsvorrichtung am Wasserzulaufschlauch, wird der Wasserstand in der Maschine stetig überwacht, Undichtigkeiten sicher erkannt und bei Bedarf die Wasserzufuhr unterbrochen.

EXTRA DRY: Diese Option fügt einen Heißspülzyklus hinzu, der eine bessere Trocknung ermöglicht.

Keimfrei 99,9%: dank der hohen Spültemperatur von 75°C, werden bei diesem Programm 99,9 % der Keime und Bakterien beseitigt.