PL254CX



Termékcsalád	Mosogatógépek
Névleges szélesség	60 cm
Névleges magasság	82 cm
Üzembe helyezés	Részlegesen integrált beépített
Dekor ajtópanel	Nincs mellékelve
Kosarak száma	2
Motor	Inverter 2.0
EAN kód	8017709307103

Programok

Programok száma	10+1	**Auto szenzor 45-65**	Igen
Mosási hőmérsékletek	38, 45, 50, 55, 65, 70, 75 °C	**Keverés**	Igen
Áztatás	Igen	**Csendes (-2 dB)**	Igen
Expressz 27'	Igen	**Intenzív**	Igen
Crystal	Igen	**Öntisztító**	Igen
Teljes expressz – 60 perc	Igen	**Higiénikus 99,9%**	Igen
ECO	Igen		

Opciók

Dry Assist+ opció	Igen	**1/2 töltet FlexiZone opció**	Igen
Késleltetési idő opció	akár 24 óra	**Speciális programok opció**	Igen

Kosarak

Kosár színe	Szürke	**A felső kosár legnagyobb berakható edénye**	25,0 cm
Kosár összetevőinek színe	Szürke	**Alsó kosár**	2 összehajtható ráccsal

Fogantyú	Műanyag a felső és az alsó kosáron
Felső kosár	1 összecsukható ráccsal
Üvegtartó	Igen
A felső kosár magasságának beállítása	Három szinten (5 cm)
Felső kosár EasyGlide rendszerrel	Igen
Alsó kosár csepegésgátló betétekkel	Igen
A legnagyobb berakható edény az alsó kosárba	30,0 cm
Színes belső komponensek	Kék
Evőeszköz kosár	Igen

MŰSZAKI JELLEMZŐK



Termék szélesség (mm)	598 mm
Termék mélység (mm)	570 mm
Megjelenítési típus	LED (külső)
Termék magasság (mm)	818 mm
Ellenőrző elemek	Elektronikus
Kijelző	Késleltetett indítás, Program időjelzője, A befejezésig hátralévő idő kijelzése
Programme graphics	Symbols
Be/ki jelzőfény	Igen
Só jelzőfény	Világítás
Öblítőszer visszajelző	Világítás
Folyamatjelző	Igen
Ciklus vége jelzés	Kijelzőn, hangjelzéssel
Automatikus kikapcsolás	Igen
Mosórendszer	Orbital
Harmadik szórókar	Egyedülálló vagyok
Vízlágyító	Elektronikus beállítással
Zavarosság érzékelő Aquatest	Igen
Elárasztásvédelmi rendszer	Total Acquastop
Vízellátás	Szimpla; hideg/meleg víz max. 60°C - akár 35% -os energiamegtakarítás meleg vízzel
Max. vízkeménység	100°fH;58°dH
Szárítórendszer	Természetes kondenzációs szárítás, Dry Assist + automatikus ajtónyitó rendszer a ciklus végén
Gőzvédelem	Műanyag
Cső anyaga	Rozsdamentes acél
Szűrő	Rozsdamentes acél
Rejtett fűtőelem	Igen
Sarokvas	Önkiegyensúlyozó, állítható zsanérokkal
Lábazat min. és max. magassága	100 – 215 mm
Állítható láb	7cm, 820 és 890 mm között
Back cover	Yes, with covered counterweight
Depth of dishwasher with open door (mm)	1146 mm
Elölről állítható hátsó lábak	Igen
Top cover	In plastic

Teljesítmény / Energiacímke – 2019-es rendelet



Energiahatékonysági osztály	C
Energiafogyasztás [100 ciklusonként, az eco program alapján]	73 kWh
Program időtartama	4:40 h:min
Levegőben terjedő akusztikus zajkibocsátás	45 dB(A) re 1 pW

Névleges kapacitás (ps)	13	**Levegőben terjedő akusztikus zajkibocsátási osztály**	C
Vízfogyasztás [ciklusonként]	8.5 litres	**Energiahatékonysági mutató (EEI)**	43.8

Elektromos csatlakozás

Csatlakoztatott áramforrás	1800 W	**A kapcsolat típusa**	Egyfázisú (pl. motor)
Áramerősség	10 A	**Tápkábel hossza**	140 cm
Feszültség	220-240 V	**Csatlakozódugó**	(F;E) Schuko
Frekvencia (Hz)	50 Hz		

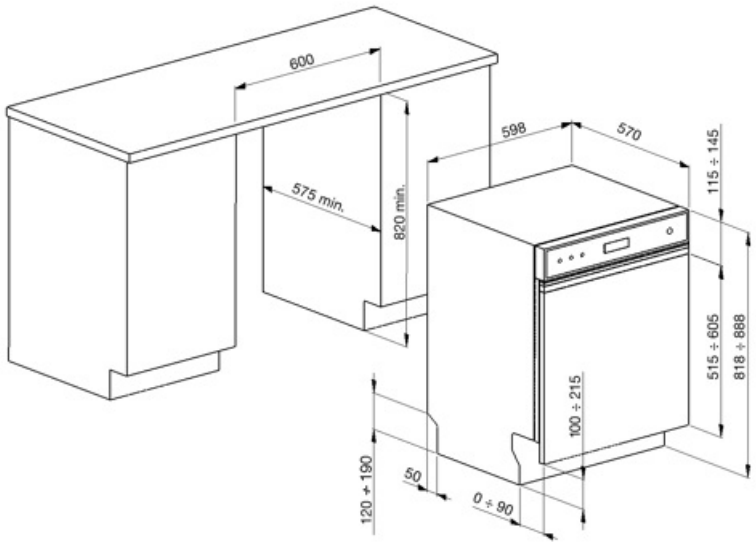

Compatible Accessories

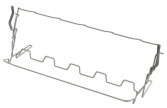

KITGH

Üvegtartó készlet. Az első kosárra kell felszerelni, de csak akkor, ha vannak összehajtható állványok



KITPL60N

Állítható magasságú és mélységű fekete lábazat. Beépíthető az összes teljesen integrált és pult alatti modellbe változtatható forgópántos vagy flexibilis zsanérokkal.



KITPLV2

Hosszabbítókészlet mosogatógéphez és mosógéphez: hossz méterben 2



KITPL60B

Lábazat készlet fehér színben állítható magassággal és mélységgel. Beépíthető az összes teljesen integrált és pult alatti modellbe változtatható forgópántos vagy flexibilis zsanérokkal.



KITPL60X

Lábazat rozsdamentes acélból állítható magassággal és mélységgel. Az összes teljesen beépített és pult alatti modellre felszerelhető változtatható forgópántos vagy flexibilis zsanérokkal.

Symbols glossary



Az Aquatest egy elektronikus érzékelő, amely a kezdeti áztatási fázis végén méri a víz átlátszóságának fokát. A mért értékek alapján az érzékelő beállítja a legmegfelelőbb programot, így a lehető legjobb mosási eredményt éri el, minimális vízmennyiség mellett.



82 cm magas



LED kijelző: a kiválasztott programok, funkciók és opciók, valamint a ciklus végéig eltelt idő megjelenítése.



FlexiZone: A ½ terheléses flexizóna lehetővé teszi az energia-, víz- és időtakarékos mosogatást féltöltet esetén, és nincsenek korlátozások az edények elhelyezésére vonatkozóan.



A keringő mosórendszer egyenletesen osztja el a vizet a 60 cm-es mosogatógép belsejében, és precízen irányítja a vizet a kiváló mosogatási eredmények érdekében.



Kristály: A Kristály program kényes edényekhez használható, mint a poharak és a porcelán.



Mix: A Mix program a vegyes edények és a mindennapos edények és serpenyők mosogatására alkalmas, különösebb ráragadt szennyeződés nélkül.



Expressz 27': Az Expressz 27' program egy gyors mosogatási ciklus alacsony hőmérsékleten, enyhén szennyezett edények esetén.



13 teríték: Terítékek száma.



A víztakarékos rendszer a mosogatógép modelljétől függően a legjobb mosási eredményt biztosítja minimális vízfogyasztás mellett.



Az edények jobb szárítása, foltok hátrahagyása nélkül.



Késleltető időzítő: Lehetőség van a kívánt program elindításának legfeljebb 24 órával történő elhalasztására, hogy a mosogatógépet a kívánt időpontra programozza.



EasyGlide: Kényelmes EasyGlide rendszer a készülék könnyű kipakolásához, amely lehetővé teszi a gép maximálisan rugalmas kihasználását.



Zajszint: A kiváló szigetelés és a speciális eszközök minimálisra csökkentik a zajszintet.



Automatikus 45°–65°: Az automatikus program szabályozza a ciklus hosszát az előmosás szükségességétől és a szükséges öblítések számától függően.



Eco Eco, ez a gazdaságos mosási program kis mennyiségű vizet és energiát használ fel annak érdekében, hogy a lehető legkörnyezetbarátabb tisztítási lehetőséget biztosítsa.



Áztatási program: A áztatási program öblítéssel akadályozza meg a szennyeződés kiszáradását.



Ultratiszta: Az Ultratiszta opció egy végső öblítést hajt végre 70°C-os hőmérsékleten, gyakorlatilag minden baktériumot eltávolítva.



Total Acquastop: Az összes Smeg mosogatógépben megtalálható részleges Acquastop-védelem mellett egyes modellek a vízfelvételi tömlőre szerelt elektronikus eszközzel rendelkeznek, amely figyeli a gépben lévő vízszintet, észleli a tömlő szivárgását, és szükség esetén azonnal kikapcsolja a vízellátást.



Gyors mosási ciklus: normál mértékben szennyezett vegyes töltet, például edények és serpenyők esetén, még rászáradt maradványokkal is. Az edényeket 60 perc alatt elmosogatja és megszárítja.

Mosogatógép tisztítási ciklus. A ciklust üres géppel, edények nélkül kell elindítani. Javasoljuk, hogy 2-3 havonta futtassa a programot speciális mosogatószerekkel.

Lehetővé teszi további programok engedélyezését, ha bármilyen mosási ciklussal együtt van kiválasztva. Miután kiválasztotta a kívánt mosási ciklust, nyomja meg a (

C energiahatékonysági osztály

A folyamatos fejlesztésre irányuló munka lehetővé tette a nagyobb hatékonysággal és hosszú távú tartóssággal jellemzett második generációs inverter motor 2.0 megalkotását, ami nagyon nagy teljesítményt, valamint alacsonyabb energiafogyasztást és zajszintet tesz lehetővé.

8,7

Halk: Szokásos mértékben szennyezett edények mosogatására alkalmas ciklus, még rászáradt maradványokkal is. Maximális zajcsökkentést biztosít, ezért éjszakai mosogatáshoz ideális.

A Dry Assist + opció az energiatakarékosság mellett az edények tökéletes szárítását is biztosítja azáltal, hogy a mosogatási ciklus végén automatikusan kinyitja az ajtót.

HIGIÉNIA 99,9% Magas hőmérsékletű mosási program. A 75°-os öblítés garantálja a patogének és baktériumok 99,9%-os eltávolítását.

8,2