PL254CX

Product Family	Dishwashers
Commercial width	60 cm
Commercial height	82 cm
Installation	Parcialmente-integrado embutido
N° cestos	2
Motor	Inversor 2.0
EAN code	8017709307103

Programas

N. of programmes	10+1	**Sensor automático 45-65**	Yes
Washing temperatures	38, 45, 50, 55, 65, 70, 75 °C	**Mistura**	Sim
Soak	Yes	**Silencioso (-2 dB)**	Yes
Express 27'	Sim	**Intenso**	Sim
Cristal	Sim	**Autolimpeza**	Yes
Expresso completo - 60 minutos	Sim	**Esterilizar**	No
ECO	Yes	**Higiene 99,9%**	Sim

Options

Opção Assistência a Seco+	Sim	**1/2 load FlexiZone option**	Yes
Delay timer option	Up to 24 hours	**Opção de programas especiais**	Sim

Baskets

Basket colour	Grey	**Sliding Guides Extra Glide**	No
Basket components colour	Grey	**Largest loadable dish in upper basket**	25,0 cm
		Lower Basket	Com 2 racks dobráveis

Handle	In plastic on upper and lower basket
Upper Basket	Com 1 rack dobrável
Suporte de copo	Sim
Height adjustment of the upper basket	On three levels
Upper basket with EasyGlide System	Yes
Lower basket with anti-drip inserts	Yes
Largest loadable dish in lower basket	30,0 cm
Colour Inner Components	Blue
Cutlery basket	Sim

Technical Features

Largura do produto (mm)	598 mm
Profundidade do produto (mm)	570 mm
Display type	LED (external)
Altura do produto (mm)	818 mm
Watersave system	No
Controls	Electronic
Display	Delayed start, Programme time indicator, Time to end indication
Gráfico dos programas	Símbolos
On/off indicator	Yes
Salt light indicator	Light
Rinse aid indicator	Light
Progress indicator	Yes
End of cycle indicator	On display, with acoustic signal
Washing system	Orbital
Third spray arm	Single
Water softener	With electronic setting
Turbidity sensor Aquatest	Yes
Flood protection system	Total Acquastop
Water supply	Single; cold/hot water max. 60°C - energysave with hot water up to 35%
Max water hardness	100°fH;58°dH
Drying system	Secagem por condensador natural, com sistema automático de abertura de portas Dry Assist no final do ciclo
Steam protection	In plastic
Internal light	No
Tub material	Stainless steel
Filter	Stainless steel
Concealed heating element	Yes
Hinges	Self balancing with variable hinges
Altura mínima e máxima do plinto	100 - 215 mm
Can be installed in-column	No
Adjustable feet	7cm, from 820 to 890 mm
Adjustable door	No
Tampo traseiro	Yes, with covered counterweight
profundidade da máquina de lavar louça com porta aberta (mm)	1146
Back feet adjustable from front	Yes
Adjustable plinth	No
Tampo superior	Tampo superior em plástico

Etiqueta de Desempenho / Energia - Reg. 2019

Classe de eficiência energética	C
Duração do programa	4:40 h:min

Consumo de energia [por 100 ciclos, com base no programa eco]	73 KWh	**Emissões de ruído acústico aerotransportado**	45 dB(A) re 1 pW
Capacidade nominal (ps)	13	**Classe de emissão de ruído acústico aerotransportado**	C
Consumo de água [por ciclo]	8,5 litres	**Índice de eficiência energética (IEE)**	43,8

Electrical Connection

Plug	(F;E) Schuko	**Frequency (Hz)**	50 Hz
Connected power	1800 W	**Type of connection**	Single-phase
Current	10 A	**Power supply cable length**	140 cm
Voltage	220-240 V		

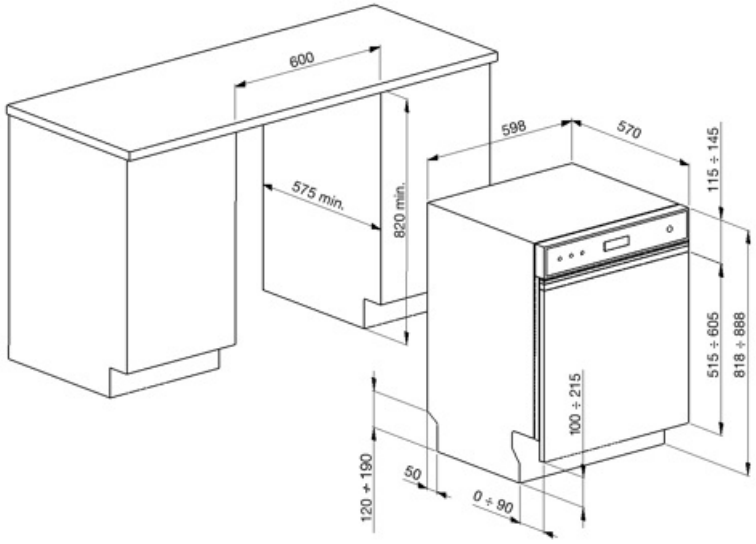

Compatible Accessories

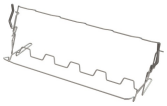

KITGH

Suporte de vidro do kit. Tem que ser montado no primeiro cesto, mas apenas se houver racks dobráveis

KITPL60N

Toekick Kit na cor preta com altura e profundidade ajustáveis. Pode ser instalado em todos os modelos totalmente integrados e sob bancada com dobradiças flexíveis ou de fulcro variável.

KITPLV2

Extensão do kit para máquina lava-louça e máquina de lavar: comprimento mt. 2

KITPL60B

Kit Toekick na cor branca com altura e profundidade ajustáveis. Pode ser instalado em todos os modelos totalmente integrados e sob bancada com dobradiças flexíveis ou de fulcro variável.

KITPL60X

Kit Toekick em Aço Inoxidável com altura e profundidade ajustáveis. Pode ser montado em todos os modelos totalmente integrados e sob bancada com fulcro variável ou dobradiças flexíveis.

Symbols glossary

O Aquatest mede a clareza da água durante um programa automático e garante automaticamente o consumo mínimo de água e energia.

COMM_HEIGHT_82_72dpi

Display LED: para mostrar os programas, funções e opções selecionadas e o tempo até ao final do ciclo.

FlexiZone: A flexizona de ½ carga permite lavar uma energia, água e tempo de economia de carga reduzidos e não há restrições sobre onde os itens são colocados.

O sistema de lavagem orbital distribui a água uniformemente por todo o compartimento da máquina lava-louça de 60 cm, direcionando a água com precisão para garantir uma excelente lavagem.

Classe de eficiência energética C

Auto 45°- 65°: O programa automático regula a duração de um ciclo, dependendo da necessidade de uma pré-lavagem e do número de enxágues necessários.

Eco: Eco, este programa de lavagem económica utiliza uma baixa quantidade de água e energia para proporcionar a opção de limpeza mais ecológica.

Programa de imersão: O programa de imersão fornece um enxágue para evitar que a sujeira seque.

Ultralimpo: A opção Ultralimpo realiza um enxágue final a uma temperatura elevada de 70° C eliminando praticamente todas as bactérias.

Anti-gotejamento: Alguns modelos de máquinas lava-louças são equipados com bicos de polímero especiais anti-gotejamento, que melhoram o processo de secagem.

Temporizador de atraso: O temporizador de atraso pode adiar o início do programa por até 24 horas.

EasyGlide: Conveniente sistema EasyGlide para fácil descarregamento do aparelho que permite atingir a máxima flexibilidade de carga da máquina.

Nível de ruído: O excelente isolamento e os dispositivos especiais mantêm o ruído ao mínimo.

A opção Dry Assist +, além de economizar energia, garante uma secagem perfeita dos pratos, abrindo a porta automaticamente no final do ciclo de lavagem.

O trabalho visando a melhoria contínua permitiu a criação da segunda geração do motor Inverter 2.0, caracterizado por maior eficiência e durabilidade ao longo do tempo, o que permite um desempenho muito alto e um menor consumo de energia e nível de ruído.

Cristais: O programa Cristais é dedicado a pratos delicados, como copos e porcelana.

Programa normal: O programa normal é adequado para graus normais de sujidade para uso diário.

Rapid 27 Mins: O programa rápido de 27 minutos leva apenas 27 minutos para lavar uma carga.

Os símbolos mostram o número de configurações da placa da máquina lava-louça.

Total Acquastop: Além da proteção parcial Acquastop presente em todas as máquinas lava-louça Smeg, alguns modelos têm um dispositivo eletrônico instalado na mangueira de entrada de água, que monitora os níveis de água na máquina, detecta vazamentos na mangueira e desliga o fornecimento de água imediatamente quando necessário.

Ciclo de lavagem rápida: para cargas mistas normalmente sujas, como pratos e panelas, mesmo com resíduos secos. Os pratos são lavados e secos em 60 minutos.

Ciclo de lavagem adequado para pratos normalmente sujos, mesmo com resíduos secos. Garante a máxima redução de ruído e, portanto, é ideal se você deseja executar a lavagem nas horas noturnas

HIGIENE 99,9% Programa de lavagem a alta temperatura. O enxágue a 75° garante a remoção de 99,9% de germes e bactérias.

O sistema Economia de água garante os melhores resultados de lavagem com um consumo mínimo de água, dependendo do modelo da máquina lava-louça.

...

Permite-lhe ativar programas adicionais quando selecionado em conjunto com qualquer ciclo de lavagem. Depois de selecionar o ciclo de lavagem necessário, prima o botão (

Benefit (TT)

Orbital Wash System

Even water distribution, deep cleaning and low noise thanks to the dual rotating spray arms

Orbital washing system, which, thanks to its double arm, its 7 water exit points and thanks to overlapping and simultaneous rotations and 40 rotations per minute, allows ample coverage of the tank area, thus guaranteeing optimal results in any basket-loading configuration.

DryAssist+

The Dry Assist+ system of automatic door opening at the end of the cycle ensures fast and energy-efficient drying