# PL364CX



| | |
|---|---|
| **Skupina výrobků** | Myčky na nádobí |
| **Komerční šířka** | 60 cm |
| **Komerční výška** | 82 cm |
| **Instalace** | Částečně integrovaná vestavěná |
| **Kuchyňský panel** | Není součástí dodávky |
| **Počet košů** | 3, FlexiDuo |
| **EAN kód** | 8017709307134 |

## Programy

| | | | |
|---|---|---|---|
| **Počet programů** | 10 + 1 | **Automatický senzor 45 – 65** | Ano |
| **Teploty mytí** | 38, 45, 50, 55, 65, 70, 75 °C | **Mix** | Ano |
| **Důkladně namočte vodou** | Ano | **Tichý (-2 dB)** | Ano |
| **Express 27"** | Ano | **Intenzita** | Ano |
| **Krystal** | Ano | **Samočistící** | Ano |
| **Full express – 60 minut** | Ano | **Hygiena 99,9 %** | Ano |
| **ECO** | Ano | | |

## Možnosti

| | | | |
|---|---|---|---|
| **Možnost Dry Assist+** | Ano | **Možnost 1/2 naplnění FlexiZone** | Ano |
| **Možnost časovače zpoždění** | Až 24 hodin | **Možnost speciálních programů** | Ano |

## Košíky

| | | | |
|---|---|---|---|
| **Barva koše** | Šedá | **Největší naložitelné nádobí v horním koši** | 19,0 cm |
| **Barva komponentů koše** | Šedá | **Spodní koš** | Se 2 skládacími stojany |
| **Rukojeť** | Z plastu na horním a spodním koši | **Spodní koš s vložkami proti odkapávání** | Ano |

| | | | |
|---|---|---|---|
| **Horní koš** | Se středovými pevnými stojany | **Největší naložitelné nádobí ve spodním koši** | 30,0 cm |
| **Skleněný držák** | Ano | **Barevné vnitřní komponenty** | Zelená |
| **Nastavení výšky horního koše** | Na třech úrovních (5 cm) | | |

## Technické parametry



| | | | |
|---|---|---|---|
| **Width (mm)** | 598 mm | **Systém ochrany před vytopením** | Celkový Acquastop |
| **Depth (mm)** | 570 mm | **Přívod vody** | Jediný; studená/teplá voda max. 60 °C – úspora energie s teplou vodou do 35 % |
| **Typ zobrazení** | LED displej (3 číslice) | **Maximální tvrdost vody** | 100°fH;58°dH |
| **Product Height (mm)** | 818 mm | **Sušicí systém** | Přirozené kondenzační sušení s automatickým otevíráním dvířek Dry Assist + na konci cyklu |
| **Ovládání** | Elektronické | **Ochrana před parou** | Z plastu |
| **Displej** | Opožděný start, Ukazatel času programu, Ukazatel času do konce | **Materiál vany** | Nerezová ocel |
| **Programme graphics** | Symbols | **Filtr** | Nerezová ocel |
| **Indikátor zapnutí/vypnutí** | Ano | **Skryté topné těleso** | Ano |
| **Světelný indikátor soli** | Světlo | **Závěsy** | Samovyvažování s pevnými závěsy |
| **Indikátor leštidla** | Světlo | **Min. a max. výška soklu** | 100 – 215 mm |
| **Indikátor průběhu** | Ano | **Seřiditelné nožičky** | 7 cm, od 820 do 890 mm |
| **Indikátor konce cyklu** | Akustický signál | **Additional gaskets** | No |
| **Automatické vypínání** | Ano | **Back cover** | No |
| **Mycí systém** | Otočný systém | **Depth of dishwasher with open door (mm)** | 1146 mm |
| **Třetí ostřikovací rameno** | Jednoduchý | **Zadní nožičky nastavitelné zepředu** | Ano |
| **Změkčovač vody** | S elektronickým nastavením | **Top cover** | In plastic |
| **Snímač zakalení Aquatest** | Ano | | |

## Výkon/energetický štítek – nař. 2019

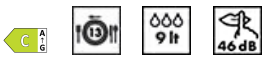


| | | | |
|---|---|---|---|
| **Energy Efficiency Class** | C | **Programme duration** | 4:25 h:min |
| **Energy consumption [per 100 cycles, based on the eco programme]** | 73 kWh | **Airborne acoustical noise emissions** | 46 dB(A) re 1 pW |
| **Rated capacity (ps)** | 13 | **Airborne acoustical noise emission class** | C |
| **Water consumption [per cycle]** | 9.0 litres | **Energy efficiency Index (EEI)** | 43.8 |

## Elektrické připojení

| | | | |
|---|---|---|---|
| **Připojený výkon** | 1800 W | **Druh připojení** | Jednofázové (motory) |
| **Stávající** | 10 A | **Délka napájecího kabelu** | 140 cm |

| | | | |
|---|---|---|---|
| **Napětí** | 220-240 V | **Zástrčka** | (F; E) Schuko |
| **Kmitočet (Hz)** | 50 Hz | | |

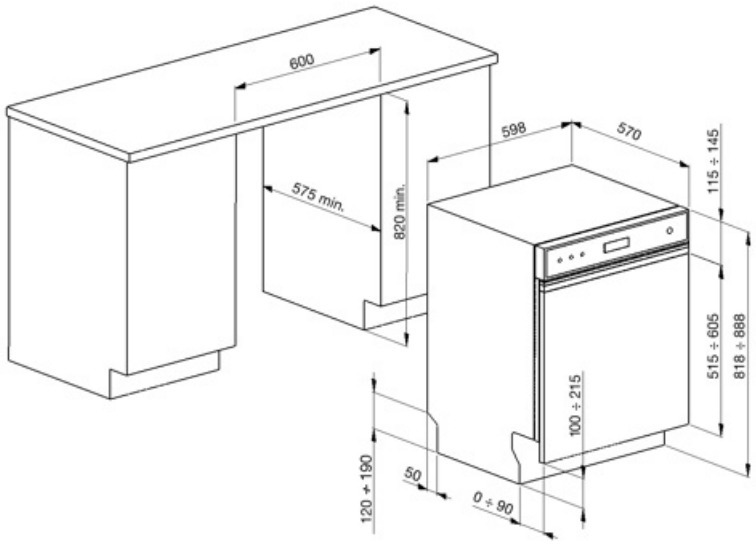

## Compatible Accessories

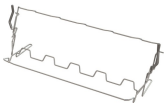

**KITGH**

Sada držáku skla. Musí být namontován na první koš, ale pouze pokud jsou k dispozici skládací regály



**KITPL60FABN**

Sada soklu v černé barvě s nastavitelnou výškou. Lze namontovat na všechny plně integrované a podstavcové modely s pevným otočným kloubem. Lze instalovat i na modely s variabilním otočným kloubem nebo závěsy Flexifit.



**KITPLV2**

Sada prodloužení pro myčku nádobí a pračku: délka m. 2



**KITPL60FABB**

Sada soklu v bílé barvě s nastavitelnou výškou. Lze namontovat na všechny plně integrované a podstavcové modely s pevným otočným kloubem. Lze instalovat i na modely s variabilním otočným kloubem nebo závěsy Flexifit.



**KITPL60FABX**

Sada soklu z nerezové oceli s nastavitelnou výškou. Lze namontovat na všechny plně integrované a podstavcové modely s pevným otočným kloubem. Lze instalovat i na modely s variabilním otočným kloubem nebo závěsy Flexifit.

## Alternative products



**PL364CN**

**Barva:** Černá

# Symbols glossary



Aquatest měří čirost vody během automatického programu a automaticky zajišťuje minimální spotřebu vody a energie.



COMM_HEIGHT_82_72 dpi



FlexiDuo: 3. koš na příbory FlexiDuo umožňuje libovolně uspořádat příbory nebo malé šálky, naběračky nebo objemné nádobí: skládá se ze dvou samostatných a pohyblivých modulů.



Hladina hluku: Vynikající izolace a speciální zařízení omezují hluk na minimum.



Auto 45° – 65°: Automatický program upravuje délku cyklu v závislosti na potřebě předmytí a počtu potřebných opláchnutí.



Eko: Eko, tento program ekonomického praní využívá nízké množství vody a energie, aby poskytl nejekologičtější možnost čištění.



Program máčení: Program máčení umožňuje opláchnutí, aby nedošlo k zaschnutí nečistot.



Ultraclean: Možnost Ultraclean provádí konečné opláchnutí při vysoké teplotě 70 °C, čímž eliminuje prakticky všechny bakterie.



Total Acquastop: Kromě částečné ochrany Acquastop ve všech myčkách nádobí Smeg jsou některé modely vybaveny elektronickým zařízením namontovaným na přívodní hadici, které monitoruje hladinu vody v zařízení, detekuje netěsnosti v hadici a v případě potřeby okamžitě vypíná přívod vody.



Cyklus rychlého mytí: pro běžně znečištěné smíšené náplně, jako jsou nádobí a pánve, a to i se zaschlými zbytky. Nádobí se umyje a vysuší za 60 minut.



Mycí cyklus vhodný pro běžně znečištěné nádobí, a to i se zaschlými zbytky. Zajišťuje maximální snížení hluku, a je proto ideální, pokud jej chcete spustit



Volba Dry Assist + kromě úspory energie zajišťuje dokonalé vysušení nádobí automatickým otevřením dveří na konci mycího cyklu.



Proti odkapávání: Některé modely myček nádobí jsou vybaveny speciálními polymerními tryskami proti odkapání, které zlepšují proces sušení.



Časovač zpoždění: Časovač zpoždění může odložit spuštění programu až o 24 hodin.



FlexiZone: Flexizone s ½ náplně umožňuje prát s menší náplní, což šetří energii, vodu a čas a neexistují žádná omezení ohledně umístění prádla.



Otočný systém mytí rovnoměrně rozvádí vodu v 60 cm vnitřním prostoru myčky nádobí a směřuje vodu s přesností, aby bylo zajištěno vynikající mytí.



Křišťál: Program Křišťál je určen pro choulostivé nádobí, jako jsou sklenice a porcelán.



Normální program: Normální program je vhodný pro běžný stupeň znečištění pro každodenní použití.



Rychlý 27 minut: Rychlý program Rychlý 27 minut umyje náplň za pouhých 27 minut.



Symboly ukazují počet sad nádobí myčky nádobí.



Systém WaterSave zajišťuje nejlepší výsledky mytí s minimální spotřebou vody v závislosti na modelu myčky nádobí.



Cyklus mytí myčky nádobí. Cyklus by měl být spuštěn s prázdným přístrojem, bez nádobí. Doporučuje se spustit program každé 2-3 měsíce, použitím speciálních mycích prostředků.



Umožňuje povolit další programy, pokud jsou vybrány společně s jakýmkoli mycím cyklem. Po výběru požadovaného mycího cyklu stiskněte tlačítko (



Třída energetické účinnosti C

HYGIENA 99,9 % Program praní při vysoké teplotě. 75° oplach zaručuje odstranění 99,9 % choroboplodných zárodků a bakterií.

Práce zaměřená na neustálé zlepšování umožnila vytvořit druhou generaci invertorového motoru 2.0, který se vyznačuje vyšší účinností a trvanlivostí v čase, což umožňuje velmi vysoký výkon a nižší spotřebu energie a hlučnost.