PL364CX



Produktfamilie	Geschirrspüler
Komm. Breite	60 cm
Kommerzielle Bauhöhe	82 cm
Installation	Teilintegrierbar
Möbelfront	Nicht im Lieferumfang
Anzahl der Spülkörbe	3. Besteckebene FlexiDuo
EAN-Code	8017709307134

Programme

Anzahl der Programme	10+1	**Auto 45-65°C**	Ja
Spültemperaturen	38, 45, 50, 55, 65, 70, 75 °C	**Mix 65°C**	Ja
Vorspülen	Ja	**Silent (-2 dB)**	Ja
Kurz 27 min.	Ja	**Intensiv 70°C**	Ja
Glas 45°C	Ja	**Self Clean**	Ja
Schnell 60 min.	Ja	**Keimfrei 99,9%**	Ja
ECO	Ja		

Optionen

Dry Assist+	Ja	**FlexiZone ½ Beladung**	Ja
Option Zeitvorwahl	1-24 h	**Sonderprogramme**	Ja

Spülkörbe

Farbe der Geschirrkörbe	Grau	**Max. Tellerdurchmesser für Oberkorb**	19,0 cm
Farbe der Korbeinsätze	Grau	**Unterkorb**	Mit 2 klappbaren Tellerträgern
Korbgriffe	Kunststoff für Ober-/Unterkorb	**Unterkorb mit Anti-Tropfeneinsätzen**	Ja
Oberkorb	Mit festen Tellerträgern	**Max. Tellerdurchmesser für Unterkorb**	30,0 cm
Glashalter	Ja		

Höhenverstellung Oberkorb	3 Ebenen
Farbe der inneren Komponenten	Grün

Technische Eigenschaften



Produktbreite	598 mm
Produkttiefe	570 mm
Display	LED (3 Digit)
Produkthöhe	818 mm
Bedienelemente	Elektronisch
Display-Anzeige	Zeitvorwahl, Programmdauer, Restzeitanzeige
Programmgrafik	Symbole
EIN/AUS-Betriebsanzeige	Ja
Anzeige Salzmangel	LED
Anzeige Klarspülmangel	LED
Anzeige Programmstatus	Ja
Anzeige Programmstatus	Akustisches Signal bei Programmende
Automatische Abschaltung	Ja
Spülsystem	Orbital-Spülsystem
3. Spülebene oben	Einzeln rotierend
Wasserenthärter	Elektronisch regelbar
Aqua Test-Sensorsystem (Automatikprogramm)	Ja
Wasserschutzsystem	Total Aqua-Stop
Wasserzulauf	Kalt-/Heißwasser bis max. 60°C - Energieeinsparung mit Heißwasser von bis zu 35%
Max. Wasserhärte	100°fH;58°dH
Trocknungssystem	Natürliche Kondensationstrocknung mit Dry Assist+ (autom. Türöffnung nach Programmende)
Wrasenschutz	Selbstklebende Schutzfolie
Material des Bottichs	Edelstahl
Material des Filters	Edelstahl
Integrierter Durchlauferhitzer	Ja
Türscharniersystem	Selbstausgleichender Türgewichtsausgleich
Min. und max. Sockelhöhe	100 - 215 mm
Regulierbare Stellfußhöhe	+70 mm (820 bis 890 mm)
Tiefe Geschirrspüler bei geöffneter Gerätetür (mm)	1146 mm
Hinterer Stellfuß von vorne höhenregulierbar	Ja
Material der oberen Abdeckung	Kunststoff

Technische Daten / Energielabel - Reg. 2019 - bindend ab 1.3.2021



Energieeffizienzklasse	C
Energieverbrauch des eco-Programms pro 100 Betriebszyklen	73 kWh
Nennkapazität (ps)	13
Wasserverbrauch des eco-Programms pro Betriebszyklus	9,0 l
Dauer des Programms	4:25 h:min
Luftschallemissionen	46 dB(A) re 1 pW
Luftschallemissionsklasse	C
Energieeffizienzindex (EEI)	43,8

Elektrischer Anschluss

Elektrische Gesamtanschlusswert	1800 W	**Anschlussart**	Einphasig
Absicherung	10 A	**Länge Netzkabel**	140 cm
Spannung	220-240 V	**Netzstecker**	(F;E) Schuko
Frequenz	50 Hz		

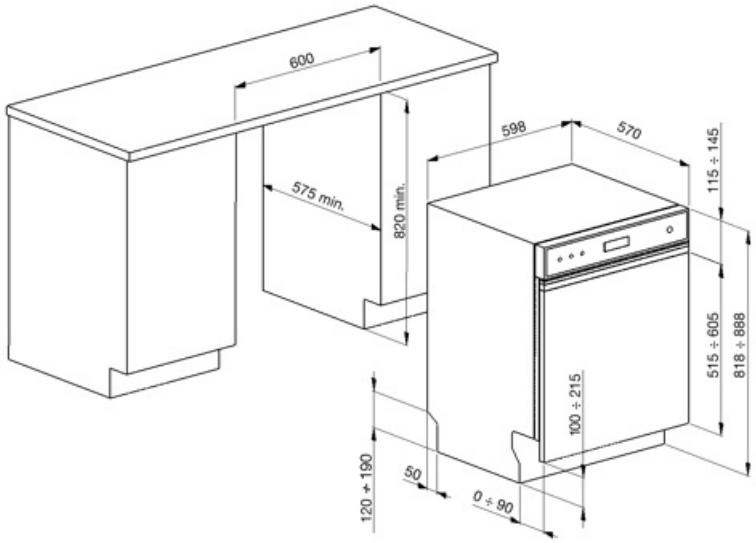

Kompatibel Zubehör

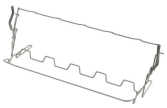

KITGH

Korbeinsatz für langstielige Wein-/Sektgläser, kompatibel für alle 60 cm Geschirrspüler mit 13-14 Maßgedecke



KITPL60FABN

Sockelblende für Unterbau-/Einbaugeschirrspüler, Schwarz, Höhen- und tiefenverstellbar, für Türscharnieren mit festem Drehpunkt (STFAB..)



KITPLV2

Kit 2 m Schlauchverlängerung für Wasserzu-/Ablauf in 3/4" inkl. Verbindungszubehör, geeignet für Geschirrspüler, Waschautomaten und Vollwaschtrockner

KITPL60FABB

Sockelblende für Unterbau-/Einbaugeschirrspüler, Weiß, Höhen- und tiefenverstellbar, für Türscharniere mit festem Drehpunkt (STFAB..)



KITPL60FABX

Sockelblende für Unterbau-/Einbaugeschirrspüler, Edelstahl, Höhen- und tiefenverstellbar, für Türscharniere mit festem Drehpunkt (STFAB..)

Alternative Produkte



PL364CN

Farbe: Schwarz

Symbolverzeichnis



Der Aquatest-Sensor ist ein elektronischer Sensor, der den Verschmutzungsgrad am Ende des ersten Vorspülganges misst. Anhand des gemessenen Wertes, wird automatisch das am besten geeignete Spülprogramm gewählt, um den effizientesten Wasser- und Energiever



Kommerzielle Bauhöhe 82 cm.



FlexiDuo: Mit dem 3. Besteckkorb FlexiDuo können Sie Besteck, kleine Tassen, Schöpfkellen oder andere umfangreiche Utensilien nach Belieben anordnen. Dieser besteht aus zwei separaten und beweglichen Modulen.



Hervorragende Isolierung und spezielle Komponenten reduzieren das Betriebsgeräusch auf ein Minimum.



Auto 45°- 65°: das Automatikprogramm regelt sensorgesteuert die Programmdauer und die Anzahl der erforderlichen Spülvorgänge je nach Verschmutzungsgrad, um den Energie- und Wasserverbrauch bestmöglich zu reduzieren.



ECO: dieses normative Spülprogramm verbraucht nur eine geringe Menge an Frischwasser und Energie, um eine besonders umweltfreundliche Reinigung des Geschirrs zu ermöglichen.



Vorspülprogramm: dieses kurze Programm verhindert das Antrocknen von frischen Speiseresten auf dem Geschirr.



Ultraclean: Mit der Option Ultraclean wird ein finaler Klarspülgang bei einer erhöhten Temperatur von 70° C durchgeführt, wodurch weitgehend alle Bakterien beseitigt werden.



Total Acqua-Stop: das sichere Wasserschutzsystem. Dank elektronischer Sicherheitsvorrichtung am Wasserzulaufschlauch, wird der Wasserstand in der Maschine stetig überwacht, Undichtigkeiten sicher erkannt und bei Bedarf die Wasserzufuhr unterbrochen.



Schnellprogramm: für normal verschmutztes gemischtes Geschirr, wie Teller und Pfannen, auch mit angetrockneten Ablagerungen und Trocknung.



Verbessert das Trocknen des Geschirrs ohne Flecken zu hinterlassen.



Option Zeitvorwahl: das gewünschte Programm startet um bis zu 24 Std. zeitverzögert.



FlexiZone: bestens geeignet für eine ½ Beladung, um Energie, Wasser und Zeit zu sparen. Eine Einschränkungen bei der Platzierung des Geschirrs ist dabei nicht notwendig.



Das Orbital-Spülsystem verteilt das Wasser gezielt im Spülraum der 60 cm Geschirrspüler und sorgt so für ein hervorragendes Spülergebnis.



Glas 45°C: dieses Spülprogramm ist für empfindliches Geschirr wie Gläser, Kristallglas oder Porzellan bestens geeignet.



Mix 65°C: dieses Programm ist für das alltägliche Geschirr ohne starke Verkrustungen geeignet.



Kurz 27': bei diesem Programm handelt es sich um ein besonders schnelles Spülprogramm mit niedrigen Temperaturen für leicht verschmutztes Geschirr.



13 Maßgedecke: die Anzahl der im Geschirrspüler möglichen Gedecke.



WaterSave-System: sorgt für beste Spülergebnisse bei minimalem Wasserverbrauch.



Self Clean: dieser Reinigungszyklus ist bei leerer Maschine und ohne Geschirr möglich. Es wird empfohlen, das Programm alle 2 bis 3 Monate unter Verwendung spezieller Maschinenreiniger für Haushaltsgeschirrspüler durchzuführen.

SILENT (-2 dB): ein besonders leises Spülprogramm, insbesondere für die Nacht.

Dry Assist+: dank der automatischen Türöffnung nach Programmende, sorgt diese Funktion für eine perfekte Trocknung und spart dabei Energie.

Keimfrei 99,9%: dank der hohen Spültemperatur von 75°C, werden bei diesem Programm 99,9 % der Keime und Bakterien beseitigt.

Ermöglicht die Aktivierung zusätzlicher Unterprogramme, wenn sie diese Taste zu einem beliebigen Hauptprogramm dazu auswählen.

Energieeffizienzklasse C

Inverter-Motor 2.0: ermöglicht eine höhere Leistung bei optimalem Wirkungsgrad, reduziert den Energieverbrauch sowie das Betriebsgeräusch und ist zudem langlebiger.