PL364CX



Ürün Ailesi	Bulaşık makineleri
Ticari genişlik	60cm
Ticari yükseklik	82cm
Kurulum	Kısmi entegre ankastre
Sepet sayısı	3, FlexiDuo üçüncü sepet ile
EAN kodu	8017709307134

Programlar

Program sayısı	10+1	**Otomatik sensör 45-65**	Evet
Yıkama sıcaklıkları	38, 45, 50, 55, 65, 70, 75 °C	**Mix**	Evet
Islatma	Evet	**Sessiz (-2 dB)**	Evet
Ekspres 27'	Evet	**Yoğun**	Evet
Kristal	Evet	**Kendiliğinden temizleme**	Evet
Tam ekspres - 60 dakika	Evet	**Hijyen %99,9**	Evet
ECO	Evet		

Seçenekler

Dry Assist+ seçeneği	Evet	**Yarı dolu FlexiZone seçeneği**	Evet
Timer geciktirici seçeneği	24 saate kadar	**Özel programlar seçeneği**	Evet

Sepetler

Sepet rengi	Gri	**Üst sepette doldurulabilir en büyük tabak**	19,0 cm
Sepet bileşenlerinin rengi	Gri		
Kulp	Üst ve alt sepette plastik	**Alt Sepet**	2 katlanabilir raflı
Üst Sepet	Merkezi sabit raflarla		

Cam tutucu	Evet
Üst sepetin yükseklik ayarı	Üç seviyede
Damlama önleyici elemanlı alt sepet	Evet
Alt sepette doldurulabilir en büyük tabak	30,0 cm
İç Bileşen Renkleri	Yeşil

Teknik özellikler



Genişlik (mm)	598 mm
Derinlik (mm)	570 mm
Ekran tipi	LED ekran (3 basamaklı)
Ürün Yüksekliği (mm)	818 mm
Kumandalar	Elektronik
Ekran	Başlatma geciktirme, Program süresi göstergesi, Bitiş zamanı göstergesi
Programme graphics	Symbols
Açma/kapama göstergesi	Evet
Tuz ışığı göstergesi	Işık
Parlatıcı göstergesi	Işık
İlerleme göstergesi	Evet
Çevrim sonu göstergesi	Akustik sinyal
Otomatik kapanma	Evet
Yıkama sistemi	Orbital
Üçüncü püskürtme kolu	Tek
Su yumuşatıcı	Elektronik ayarlı
Bulanıklık sensörü Aquatest	Evet
Su basması koruma sistemi	Toplam Acquastop
Su tedariği	Tek; soğuk/sıcak su max. 60°C -%35'e kadar sıcak su ile enerji tasarrufu
Maksimum su sertliği	100°fH;58°dH
Kurutma sistemi	Çevrim sonunda Dry Assist + otomatik kapı açma sistemi ile doğal kondensör kurutma
Buhar koruması	Plastik
Hazne malzemesi	Paslanmaz çelik
Filtre	Paslanmaz çelik
Gizli ısıtma elemanı	Evet
Menteşeler	Sabit menteşelerle kendi kendini dengeleme
Min. ve maksimum kaide yüksekliği	100 - 215 mm
Ayarlanabilir ayak	7cm, 820'den 890 mm'ye
Additional gaskets	No
Back cover	No
Depth of dishwasher with open door (mm)	1146 mm
Önden ayarlanabilir arka ayaklar	Evet
Top cover	In plastic

Performans / Enerji Etiketi - Düzen. 2019

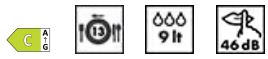

Enerji Verimliliği Sınıfı	C
Enerji tüketimi [eco programına göre 100 çevrim başına]	73 kWh
Nominal kapasite (ps)	13
Su tüketimi [çevrim başına]	9,0 litres
Program süresi	4:25 h:min
Havadaki akustik gürültü emisyonları	46 dB(A) re 1 pW
Havadaki akustik gürültü emisyon sınıfı	C
Enerji verimliliği endeksi (EEI)	43,8

Elektrik Bağlantısı

Bağlı güç	1800 W	**Bağlantı tipi**	Tek aşama
Akım	10 A	**Güç kaynağı kablo uzunluğu**	140 cm
Voltaj	220-240 V		
Frekans (Hz)	50 Hz	**Fiş**	(F;E) Schuko

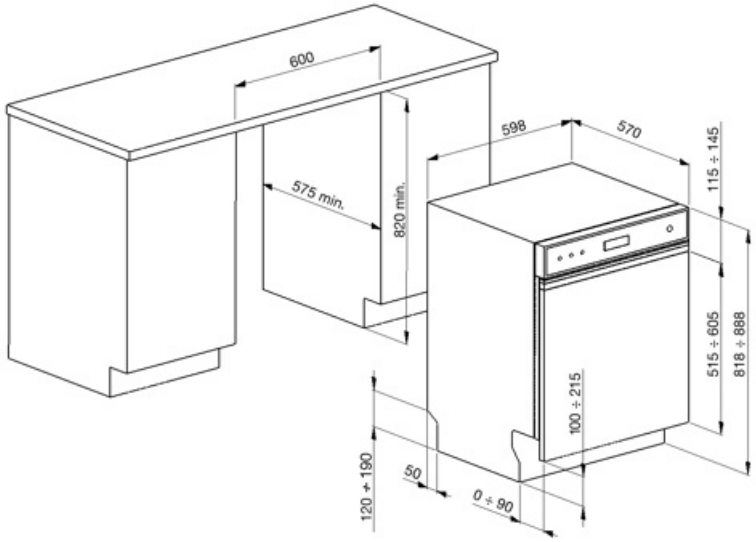

Compatible Accessories

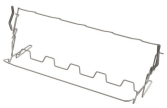

KITGH

Kit cam tutucu. İlk sepete takılmalıdır, ancak yalnızca katlanabilir raflar varsa



KITPL60FABN

Ayarlanabilir yüksekliğe sahip Siyah renkli Süpürgelik Seti. Sabit Fulcrum ile tüm tam ankastre ve tezgah altı modellere takılabilir. Değişken fulcrum veya flexifit menteşeli modellere de takılabilir.



KITPLV2

Bulaşık ve çamaşır makinesi için uzatma kiti: uzunluk mt. 2

KITPL60FABB

Ayarlanabilir yüksekliğe sahip beyaz renkte Süpürgelik Seti. Sabit Fulcrum ile tüm tam ankastre ve tezgah altı modellere takılabilir. Değişken fulcrum veya flexifit menteşeli modellere de takılabilir.



KITPL60FABX

Ayarlanabilir yüksekliği olan Paslanmaz Çelik Süpürgelik Kiti. Sabit Fulcrum ile tüm tam ankastre ve tezgah altı modellere takılabilir. Değişken fulcrum veya flexifit menteşeli modellere de takılabilir.

Alternative products



PL364CN

Renk: Siyah

Symbols glossary



Aquatest, bir otomatik program sırasında suyun berraklığını ölçer ve minimum su ve enerji tüketimini otomatik olarak sağlar.



Enerji verimliliği sınıfı C



Alarmı ertele: Geciktirme zamanlayıcısı, programın başlamasını 24 saate kadar erteleyebilir.



FlexiDuo: FlexiDuo 3. çatal bıçak sepeti, istediğiniz şekilde çatal bıçak takımı veya küçük fincanlar, kepçeler veya büyük mutfak eşyaları düzenlemenize olanak tanır: iki ayrı ve hareketli modülden oluşur.



Sürekli iyileştirmeyi amaçlayan çalışma, zaman içinde daha yüksek verimlilik ve dayanıklılık ile karakterize edilen ve çok yüksek performans ve daha düşük enerji tüketimi ve gürültü seviyesi sağlayan ikinci nesil İnverter motor 2.0 kullanımına olanak tanımıştır.



Orbital yıkama sistemi, suyu 60 cm bulaşık makinesi boşluğuna eşit olarak dağıtır ve mükemmel bir yıkama sağlamak için suyu hassas bir şekilde yönlendirir.



Normal program: Normal program, günlük kullanım için normal kirlilik dereceleri için uygundur.



Normal kirli bulaşıklar için uygun yıkama programı, kurumuş artıklarla bile. Maksimum gürültü azaltma sağlar ve bu nedenle koşmak istiyorsanız idealdir



Eco: Eco, bu ekonomik yıkama programı en çevre dostu temizleme seçeneğini sağlamak için düşük miktarda su ve enerji kullanır.



Otomatik 45° - 65°: Otomatik program, ön yıkama ihtiyacına ve gerekli durulama sayısına bağlı olarak bir çevrimin uzunluğunu düzenler.



Semboller, bulaşık makinesinin bulaşık ayarlarının sayısını gösterir.



Damlama önleyici: Bazı bulaşık makinesi modelleri, kurutma sürecini iyileştiren damlama önleyici özel polimer nozullarla donatılmıştır.



COMM_HEIGHT_82_72dpi



Dry Assist + seçeneği, enerji tasarrufunun yanı sıra, yıkama döngüsünün sonunda kapağı otomatik olarak açarak bulaşıkların mükemmel şekilde kurumasını sağlar.



FlexiZone: ½ Load flexizone, azaltılmış yük tasarrufu sağlayan enerji, su ve zaman ile yıkamanıza olanak tanır ve öğelerin nereye yerleştirileceği konusunda herhangi bir kısıtlama yoktur.



Gürültü seviyesi: Mükemmel yalıtım ve özel cihazlar gürültüyü minimumda tutar.



Hızlı yıkama programı: Bulaşıklar ve tavalar gibi normal kirli karışık çamaşırlar için, kurumuş artıklarla bile. 60 dakikada bulaşıklar yıkanır ve kurutulur.



Bulaşık makinesi temizleme döngüsü. Döngü, makine boşken, bulaşıksız olarak başlatılmalıdır. Programın özel bulaşık makinesi deterjanları kullanılarak 2-3 ayda bir çalıştırılması önerilir.



Herhangi bir yıkama döngüsü ile birlikte seçildiğinde ek programları etkinleştirmenize olanak sağlar. Gerekli yıkama devrini seçtikten sonra, (



Kristaller: Kristal programı, bardak ve porselen gibi hassas bulaşıklara özeldir.



Islatma programı: Islatma programı, kirin kurumasını önlemek için durulama sağlar.



Toplam Acquastop: Tüm Smeg bulaşık makinelerinde bulunan kısmi Acquastop korumasına ek olarak, bazı modellerde, makinedeki su seviyelerini algılayan, hortumdaki sızıntıları tespit eden ve gerektiğinde su beslemesini derhal kapatan su giriş hortumuna takılı bir elektronik cihaz bulunur.



Hızlı 27 Dakika: Hızlı 27 dakikalık hızlı program, bir çamaşırın yıkanması için yalnızca 27 dakika sürer.



HİJYEN %99,9 Yüksek sıcaklıkta yıkama programı. 75° sıcaklıkta durulama, mikropların ve bakterilerin % 99.9 'unun giderilmesini garanti eder.



Çok temiz: Ultraclean seçeneği, neredeyse tüm bakterileri ortadan kaldıran 70 ° C'lik yüksek bir sıcaklıkta son bir durulama gerçekleştirir.



WaterSave Sistemi, bulaşık makinesinin modeline bağlı olarak minimum su tüketimi ile en iyi yıkama sonuçlarının elde edilmesini sağlar.