PL65337XIN

Product Family	Dishwashers
Commercial width	60 cm
Commercial height	82 cm
Installation	Parcialmente-integrado embutido
N° cestos	3, com FlexiDuo terceira cesta
EAN code	8017709290528

Programas

N. of programmes	10+1
Washing temperatures	38, 45, 50, 55, 65, 70, 75 °C
Soak	Yes
Rapido 27'	No
Express 27'	Sim
Vidro	No
Cristal	Sim
Expresso completo - 60 minutos	Sim
Express 50°	No
ECO	Yes
Expresso verde	No
Sensor automático 45-65	No
Normal	No
Mistura	Sim
Silencioso (-2 dB)	Yes
Ultralimpo	No
Intenso	Sim
Autolimpeza	Yes
Esterilizar	Yes
1/2 load	No
Express 60°	No
Delicate	Yes
Daily	No
Extreme Wash	No
ECO Quick	No
Delicate and Quick	No
Daily Quick	No
Normal Quick	No
Auto 40-50	No
Auto 40-60	No
Auto 60	No
Auto 60-70	No
Auto Delicate	No
Auto Super Wash	No
Strong and fast	No
Super	No
Universal	No
Regular	No
Intensive 65°	No
Intensive 70°	No
Intensive 65° 1/2 load	No
Plate rack/warmer	No
Normative Australia	No
Rinse	No
Light and quick	No
Normal ECO	No
Super Quick	No
Short	No
Strong	No
Special Bio	No

Normal USA	No
Ultra Rapid	No

Options

Enersave option	No
Opção de Assistência a Seco	Sim
Delay timer option	Up to 24 hours
Extra dry option	No
1/2 load FlexiZone option	Yes
Options for tabs FlexiTabs	No
Opção Lavagem rápida	No
Sanitizing option Hyclean	No
Opção de programas especiais	Sim

Baskets

Basket colour	Grey
Basket components colour	Grey
Handle	In plastic on upper and lower basket
Upper Basket	Com 1 rack dobrável
Height adjustment of the upper basket	On three levels
Upper basket with EasyGlide System	No
Sliding Guides Extra Glide	No
Largest loadable dish in upper basket	19,0 cm
Lower Basket	Com 2 racks dobráveis
Lower basket with anti-drip inserts	Yes
Largest loadable dish in lower basket	30,0 cm
Colour Inner Components	Green
Cutlery basket	13 place settings sliding

Technical Features

Largura do produto (mm)	598 mm
Profundidade do produto (mm)	570 mm
Display type	LED display (4 digit)
Altura do produto (mm)	818 mm
Watersave system	No
Controls	Electronic
Display	Delayed start, Programme time indicator, Time to end indication
Gráfico dos programas	Símbolos
On/off indicator	Yes
Salt light indicator	Light
Rinse aid indicator	Light
Progress indicator	Yes
Water supply	Single; cold/hot water max. 60°C - energysave with hot water up to 35%
Max water hardness	100°fH;58°dH
Drying system	Secagem por condensador natural, com sistema automático de abertura de portas Dry Assist no final do ciclo
Steam protection	In plastic
Internal light	No
Tub material	Stainless steel
Filter	Stainless steel
Concealed heating element	Yes
Hinges	Self balancing with fixed hinges

End of cycle indicator	Acoustic signal
Washing system	Orbital
Third spray arm	Single
Water softener	With electronic setting
Turbidity sensor Aquatest	No
Flood protection system	Total Acquastop
Altura mínima e máxima do plinto	100 - 215 mm
Can be installed in-column	No
Adjustable feet	7cm, from 820 to 890 mm
Adjustable door	No
profundidade da máquina de lavar louça com porta aberta (mm)	1146
Back feet adjustable from front	Yes
Adjustable plinth	No
Tampo superior	Tampo superior em plástico

Etiqueta de Desempenho / Energia - Reg. 2019

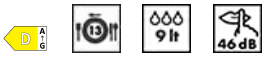

Classe de eficiência energética	D
Consumo de energia [por 100 ciclos, com base no programa eco]	81 KWh
Capacidade nominal (ps)	13
Consumo de água [por ciclo]	9,0 litres
Duração do programa	4:00 h:min
Emissões de ruído acústico aerotransportado	46 dB(A) re 1 pW
Classe de emissão de ruído acústico aerotransportado	C
Índice de eficiência energética (IEE)	48,4

Electrical Connection

Plug	(F;E) Schuko
Connected power	1800 W
Current	10 A
Voltage	220-240 V
Frequency (Hz)	50 Hz
Type of connection	Single-phase
Power supply cable length	140 cm

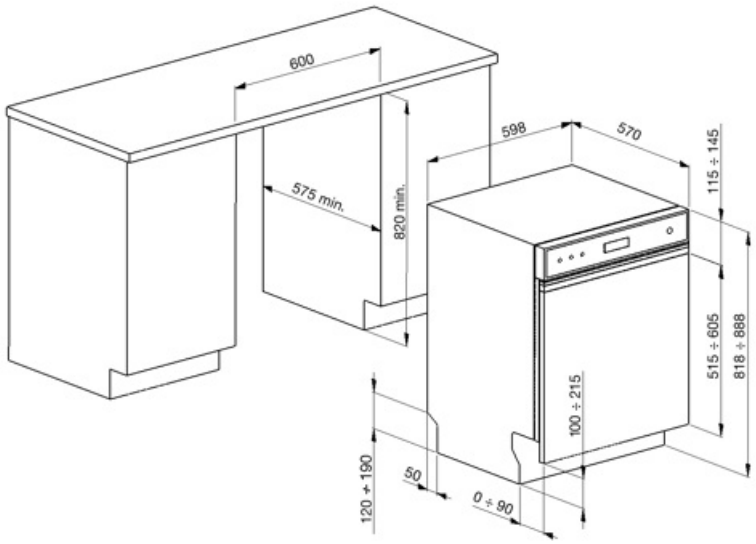

Compatible Accessories

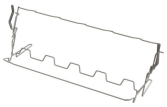

KITGH

Suporte de vidro do kit. Tem que ser montado no primeiro cesto, mas apenas se houver racks dobráveis

KITPL60FABN

Toekick Kit na cor preta com altura ajustável. Pode ser montado em todos os modelos totalmente integrados e sob bancada com Fulcro Fixo. Pode ser instalado também nos modelos com fulcro variável ou dobradiças flexíveis.

KITPLV2

Extensão do kit para máquina lava-louça e máquina de lavar: comprimento mt. 2

KITPL60FABB

Toekick Kit na cor branca com altura ajustável. Pode ser montado em todos os modelos totalmente integrados e sob bancada com Fulcro Fixo. Pode ser instalado também nos modelos com fulcro variável ou dobradiças flexíveis.

KITPL60FABX

Kit Toekick em Aço Inoxidável com altura ajustável. Pode ser montado em todos os modelos totalmente integrados e sob bancada com Fulcro Fixo. Pode ser instalado também nos modelos com fulcro variável ou dobradiças flexíveis.

Symbols glossary

Anti-gotejamento: Alguns modelos de máquinas lava-louças são equipados com bicos de polímero especiais anti-gotejamento, que melhoram o processo de secagem.

COMM_HEIGHT_82_72dpi

Economia da água: No final do ciclo de secagem, um dispositivo especial abre automaticamente a porta lentamente alguns centímetros, para garantir uma secagem perfeita e economizar até 20% de energia em alguns modelos.

FlexiDuo: O cesto de talheres FlexiDuo 3rd permite que você organize talheres ou copos pequenos, conchas ou utensílios volumosos como quiser: consiste em dois módulos separados e móveis.

Tecnologia do inversor: A evolução dos secadores Smeg para modelos mais inteligentes e ambientalmente sustentáveis levou à escolha do uso da tecnologia do inversor com bombas de calor, o que reduz significativamente o consumo de energia.

O sistema de lavagem orbital distribui a água uniformemente por todo o compartimento da máquina lava-louça de 60 cm, direcionando a água com precisão para garantir uma excelente lavagem.

Cristais: O programa Cristais é dedicado a pratos delicados, como copos e porcelana.

Eco: Eco, este programa de lavagem económica utiliza uma baixa quantidade de água e energia para proporcionar a opção de limpeza mais ecológica.

Programa de imersão: O programa de imersão fornece um enxágue para evitar que a sujeira seque.

Ultralimpo: A opção Ultralimpo realiza um enxágue final a uma temperatura elevada de 70° C eliminando praticamente todas as bactérias.

A+++: Os aparelhos com este símbolo podem reduzir o consumo de energia em mais 30% em relação à classificação de energia padrão A.

Temporizador de atraso: O temporizador de atraso pode adiar o início do programa por até 24 horas.

Aço inoxidável à prova de dedadas: O aço inoxidável à prova de dedadas mantém o aço inoxidável com um aspeto novo.

FlexiZone: A flexizona de ½ carga permite lavar uma energia, água e tempo de economia de carga reduzidos e não há restrições sobre onde os itens são colocados.

Nível de ruído: O excelente isolamento e os dispositivos especiais mantêm o ruído ao mínimo.

Classe de eficiência energética D

Delicado: O programa de lavagem delicada é projetado para pratos delicados que não estão muito sujos.

Programa normal: O programa normal é adequado para graus normais de sujidade para uso diário.

Rapid 27 Mins: O programa rápido de 27 minutos leva apenas 27 minutos para lavar uma carga.

Os símbolos mostram o número de configurações da placa da máquina lava-louça.

Total Acquastop: Além da proteção parcial Acquastop presente em todas as máquinas lava-louça Smeg, alguns modelos têm um dispositivo eletrônico instalado na mangueira de entrada de água, que monitora os níveis de água na máquina, detecta vazamentos na mangueira e desliga o fornecimento de água imediatamente quando necessário.

Ciclo de lavagem rápida: para cargas mistas normalmente sujas, como pratos e panelas, mesmo com resíduos secos. Os pratos são lavados e secos em 60 minutos.

Ciclo de lavagem adequado para pratos normalmente sujos, mesmo com resíduos secos. Garante a máxima redução de ruído e, portanto, é ideal se você deseja executar a lavagem nas horas noturnas

Ciclo de lavagem intensiva ideal para pratos, tachos, panelas, tábuas de corte, garrafas de alimentação. Ideal para pratos de bebê ou se há alergias na família

O sistema Economia de água garante os melhores resultados de lavagem com um consumo mínimo de água, dependendo do modelo da máquina lava-louça.

...

Permite-lhe ativar programas adicionais quando selecionado em conjunto com qualquer ciclo de lavagem. Depois de selecionar o ciclo de lavagem necessário, prima o botão (

Benefit (TT)

FlexiDuo

The flexible third basket provides additional space, adapting to the load to accommodate various types of dishes, ensuring optimal organization and efficient use of interior capacity

The third FlexiDuo basket consists of two separate sections that can be handled independently of each other, stacked and/or removed, offering loading flexibility for every need. Depending on the arrangement, it allows cups, tall glasses, bulky utensils and pots and pans to be placed in the upper basket.

Orbital Wash System

Even water distribution, deep cleaning and low noise thanks to the dual rotating spray arms

Orbital washing system, which, thanks to its double arm, its 7 water exit points and thanks to overlapping and simultaneous rotations and 40 rotations per minute, allows ample coverage of the tank area, thus guaranteeing optimal results in any basket-loading configuration.