PLA6442X2

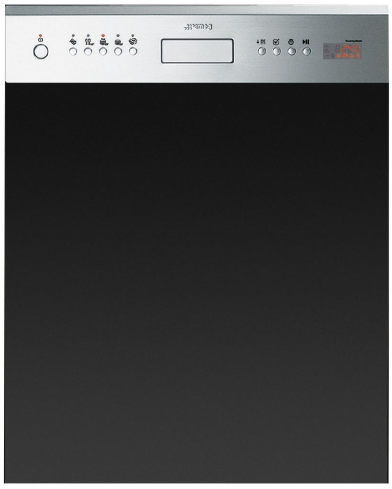

Семейство продуктов	Посудомоечная машина
Коммерческая ширина	60 см
Коммерческая высота	82 см
Установка	Частично интегрированная встраиваемая
Количество корзин	2
Мотор	Стандартный
EAN-**код**	8017709166540

Программы

Количество программ	5 + 5 программ	**Нормальная**	Да
Температура мойки	38, 45, 50, 65, 70 °C	Ultraclean	Да
Замачивание	Да	ECO **быстрая**	Да
быстрая 27 минут	Да	**Нормальная быстрая**	Да
Стекло	Да	**Сильная и быстрая**	Да
ECO	Да	Super	Да

Опции

опция EnerSave	Да	**опция** Flexi Tabs	Да
Отсрочка включения	До 24 часов, с предварительной мойкой	**опция** Quick Time	Да
опция FlexiZone - 1/2 **загрузки**	Да		

Корзины

Цвет корзин	Серый	**Максимальный размер посуды, загружаемой в верхнюю корзину (см)**	23,5 см
Цвет компонентов корзин	Серый		
Ручка	Пластиковая на верхней и нижней корзинах	**Нижняя корзина**	С 4 складными полками

Верхняя корзина	С фиксированными держателями
Верхняя корзина, регулируемая по высоте	На 3 горизонтальных уровня
Нижняя корзина с системой Rompi-Goccia	Да
Максимальный размер посуды, загружаемой в нижнюю корзину (см)	30,0 см
Корзина для столовых приборов	13 комплектов

Технические характеристики

Ширина изделия (мм)	598 мм
Глубина изделия (мм)	570 мм
Тип дисплея	LED-дисплей (4 цифры)
Высота продукта	818 мм
Управление	Электронный
Дисплей	отсрочка старта, Индикация времени программы, Индикация времени окончания цикла
Индикация программ	Символы
Индикатор вкл. /выкл.	Да
Индикатор отсутствия соли	Световая индикация
Индикатор отсутствия ополаскивателя	Световая индикация
индикация хода программы	Да
Индикация окончания цикла	Акустический сигнал
Система мойки	Орбитальная система мойки
Третий верхний разбрызгиватель	Одинарный
Смягчитель воды	Электронная регулировка
Система защиты от протечек	Полный Acquastop
Водоснабжение	Одинарное; холодная/горячая вода максимум 60°C - экономия энергии с горячей водой до 35%
Максимальная жесткость воды	100°fH;58°dH
Система сушки	Естественная конденсационная сушка с системой автоматического открывания дверцы EnerSave в конце цикла
Защита от пара	Пластиковая
Материал чаши	Нержавеющая сталь
Фильтр	Нержавеющая сталь
Скрытый нагревательный элемент	Да
Петли	Самобалансировка, петли со смещенным центром вращения
Регулируемые по высоте ножки	7 см, от 820 до 890 мм
Уровень звукоизоляции	Top
Глубина посудомоечной машины с открытой дверцой (мм)	1146
Регулировка задних ножек с фронта	Да
Верхняя крышка	Пластиковая

Электрическое подключение

Тип электрической вилки	(F;E) Schuko
Номинальная мощность	1800 Вт
Сила тока	10 A
Напряжение	220-240 В
Частота тока	50 Гц
Тип подключения	Однофазное
Длина электрического кабеля	140 см

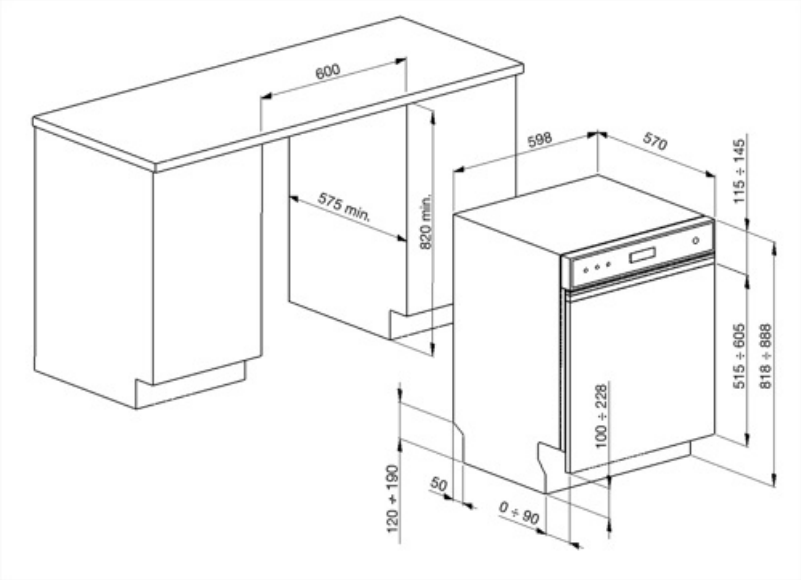
600
575 min.
820 min.
598
570
115 ÷ 145
515 ÷ 605
818 ÷ 888
100 ÷ 228
120 ÷ 190
50
0 ÷ 90

Совместимые Аксессуары

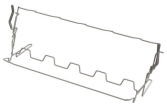

KITGH

Держатели для бокалов.
Устанавливается в нижней корзине, но только при наличии складных держателей.

KITPL60N

Комплект цоколя черного цвета с регулируемой высотой и глубиной. Может устанавливаться на все полностью интегрированные модели и модели под столешницу с петлями с регулируемым центром вращения или петлями FlexiFit.

KITPLV2

Удлинительный шланг для посудомоечных и стиральных машин: длина 2 м.

KITPL60B

Комплект цоколя белого цвета с регулируемой высотой и глубиной. Может устанавливаться на все полностью интегрированные модели и модели под столешницу с петлями с регулируемым центром вращения или петлями FlexiFit.

KITPL60X

Комплект цоколя нержавеющая сталь с регулируемой высотой и глубиной. Может устанавливаться на все полностью интегрированные модели и модели под столешницу с петлями с регулируемым центром вращения или петлями FlexiFit.

Symbols glossary

Rompi Goccia: некоторые модели посудомоечных машин оснащены специальными полимерными насадками против капель, которые улучшают процесс сушки посуды.

Коммерческая высота 82

Нержавеющая сталь с защитой от отпечатков пальцев: защита от отпечатков пальцев сохраняет внешний вид нержавеющей стали.

FlexiZone: опция половинной загрузки позволяет мыть с меньшей загрузкой, экономя электроэнергию, воду и время, без ограничений на размещение посуды.

Орбитальная система мойки равномерно распределяет воду по внутренней камере посудомоечной машины, точно направляя воду для обеспечения отличного качества мытья.

ECO: для обеспечения максимально экологичного подхода к очистке, эта программа использует небольшое количество воды и энергии

Программа замачивания: обеспечивает ополаскивание для предотвращения высыхания грязи.

Сильная и быстрая: эта специальная программа занимает менее 1 часа, чтобы удалить самые стойкие загрязнения и засохшие остатки.

Полный Acquastop: в дополнение к частичной защите Acquastop, присутствующей во всех посудомоечных машинах Smeg, некоторые модели имеют электронное устройство, прикрепленное к водозаборному шлангу, которое контролирует уровень воды в машине, обнаруживает утечки в шланге и немедленно отключает подачу воды, когда нужно.

A+++: класс энергоэффективности A+ помогает сэкономить до 30% энергии по сравнению с классом A. Гарантируется максимальная производительность при минимальном потреблении.

Возможность отложить запуск желаемой программы на срок до 24 часов, чтобы запрограммировать работу посудомоечной машины в желаемое время.

Flexitabs: опция регулирует цикл мойки для достижения наилучших результатов независимо от типа используемого моющего средства.

Уровень шума: отличная изоляция и специальные устройства сводят шум к минимуму.

ECO: для обеспечения максимально экологичного подхода к очистке, эта программа использует небольшое количество воды и энергии

Normal быстрая: программа подходит для быстрого мытья смешанной посуды для повседневного использования.

Сильная

Указано максимальное количество комплектов посуды в посудомоечной машине.

Система WaterSave обеспечивает лучшие результаты мойки при минимальном расходе воды в зависимости от модели посудомоечной машины.

Benefit (TT)

Орбитальная система мойки

Равномерное распределение воды, глубокая очистка и низкий уровень шума благодаря двум вращающимся разбрызгивателям

Орбитальная система мойки, которая благодаря своему двойному разбрызгивателю, 7 точкам выхода воды, а также перекрывающимся и одновременным вращениям и скорости 40 оборотов в минуту обеспечивает широкий охват внутренней камеры, гарантируя тем самым оптимальные результаты при любой конфигурации загрузки корзин.