PM3743D

משפחת מוצרים	כיריים
סוג התקנה	פרופיל נמוך במיוחד או צמוד
מידות	70/75 cm
אספקת חשמל	מעורב
סוג	מעורב
קוד EAN	8017709290252



אסתטיקה

סדרה עיצובית	Classica
Serie	New
צבע	שחור
גימור	זכוכית
חומר	זכוכית
סוג זכוכית	Ceramico Eclipse
שפת זכוכית	שוליים ישרים
זכוכית על פלדה	כן
מעמדי מחבתות	ברזל יצוק
מבערים	Smeg Contemporary
חומר מבער	פליז
סוג הגדרת בקרות	כפתורי בקרה
מחוון	כן
מיקום כפתורי בקרה	קדמית
מס' בקרות	2
צבע בקרות	אפקט פלדה
לוגו	מסך משי
צבע הדפסת רשת	אפור

תוכנית / פונקציות

מס' אזורי בישול גז	2
מס' אזורי בישול אינדוקציה	2
אפשרויות הגדרת זמן	Spegnimento automatico

מס' אזורי בישול עם בוסטר	2
מס' אזורים גמישים	1
מתג הפעלה/כיבוי עיקרי	כן
רמות עוצמה	9
מספר אזורי בישול	4

אפשרויות



אופציית מולטיזון	כן
סוג אזור גמיש	מולטיזון
שבלונה סטנדרטית	482-486x719-724 mm
פונקציה אוטומטית לשמירה על החום	כן
פוקנציית גריל	כן
טיימר סוף בישול	2
אפשרות השהיה	כן
תזכורת דקות	1
התרעה לסיום הבישול	כן
מחוון זמן שנותר	כן
מצב לצריכת חשמל מוגבלת	Si Advance
מצב לצריכת חשמל מוגבלת בוואט	עד 3700 - שלב 100 2100 W
אפשרות הדגמה בחנות	כן
נעילת בקרות / בטיחות ילדים	כן
אפשרות גשר	כן
הפעלה מהירה	כן
בחירת רמה מהירה	כן

מאפיינים טכניים



קדמי-שמאלי - גז – AUX - 1.10 kW

אחורי-שמאלי - גז – UR - 3.30 kW

אחורי-ימני - אינדוקציה – מולטיזון - 2.10 kW - Booster 2.50 kW - Double booster 3.00 kW - 24.0x18.0 cm

קדמי-ימני - אינדוקציה – מולטיזון - 2.10 kW - Booster 2.50 kW - Double booster 3.00 kW - 24.0x18.0 cm

Multizone right - Booster 3.60 kW - 38.5x23.0 cm

הגדרה אוטומטית בהתאם למידות המבחת	כן
זיהוי מחבת	כן
זיהוי סירים אוטומטי קבוע עם חיווי לבקרה יחסית	כן
שסתומי בטיחות לגז	כן
הצתה אוטומטית	כן
כיבוי אוטומטי בעת התחממות-יתר	כן
כיבוי אוטומטי בעת גלישה	כן
מחוון חום שנותר	כן
הגנה מפני הדלקה לא מכוונת	כן

אביזרים כלולים

תמיכה לווק מברזל יצוק	1

חיבור חשמלי

דירוג חיבור חשמלי (ואט)	3700 W
זרם	16 A
מתח (וולט)	220-240 V
מתח 2 (וולט)	380-415 V
תדר (Hz)	50/60 Hz
אורך כבל חשמל	120 cm
Terminal box	No
תקע	לא

סוג כבל חשמל	חד-פאזי

חיבור גז

סוג גז	גז טבעי G20/G25	**חיבורי גז אחרים מצורפים**	קוני
Gas connection	Cilindrical	**(ואט דירוג חיבור גז)**	4300 W
חרירי גז אחרים כלולים	גפ"מ גז נוזלי G30		

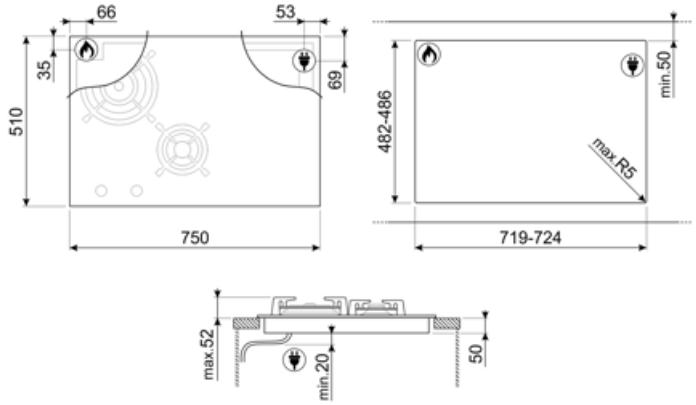

Compatible Accessories

5MPV3MB



LGCN



פס חיבור כיריים מובנות, נירוסטה, 475/495 מ"מ

GRILLPLATE



מחבת פסים אוניברסלית לכיריים אינדוקציה, גז, קרמיות וחשמליות. משטח נגד הידבקות מושלם לבישול בשר, גבינה ירקות. ממדים: 410 מ"מ x 240.

TPKPLATE



פלטה אוניברסלית לכיריים אינדוקציה, גז, קרמיות וחשמליות. משטח נגד הידבקות מושלם לבישול דגים, ביצים וירקות. ממדים: 410 מ"מ x 240.

Symbols glossary



זיהוי סירים אוטומטי קבוע



מעמדי מחבתות מברזליצוק לעבודה מאומצת: למקסימום יציבות ואיתנות.



לוח הבקרה בהחלקה מאפשר לכוונן את ההספק פשוט על ידי העברת האצבע על מכשיר המגע.



פונקציה לשמירה על החום: הפונקציה לשמירה על החום שומרת על החום של המזון המבושל. במצב זה אזור החימום פועל בקיבולת מינימלית ל-120 דקות ולאחר מכן נכבה אוטומטית.



מולטיזון: מאפשר להשתמש במספר מחבתות בבת אחת, גדולות או קטנות, ומעניק חופש וגמישות רבים יותר במיקום המחבתות



PAUSE_72dpi



פונקציה להתחלה מהירה: הגעה מהירה יותר לטמפרטורה שנבחרה. גוף החימום פועל בהספק המרבי עד להגעה לטמפרטורה הנכונה.



זמן שחלף: הצגת משך השימוש באזור הבישול.



TWIN_ZONE_72dpi



פוקנציית גריל



החושך הופך לאור



בוסטר הספק: מאפשר לאזור לעבוד בהספק מלא כשיש צורך בבישול אינטנסיבי.



נעילת ילדים: חלק מהדגמים מצוידים במתקן לנעילת התוכניות/מחזורים כך שלא ניתן לשנותם באקראי.



בסיס מחוזק: בסיס מחוזק, שפותח בלעדית עבור Smeg, מורכב משכבת פלדה שמקובעת לחלק התחתון של משטח הזכוכית בכל הכיריים מסוג גז על זכוכית.



הגנה מפני התחממות יתר: מערכת הבטיחות שמכבה אוטומטית את הכיריים במקרה של התחממות יתר של יחידת הבקרה.



הנה מפני מילוי יתר: ההגנה המיוחדת מפני מילוי יתר מכבה את התנור במקרה של גלישת נוזלים.



בחירה מהירה, בישול בנגיעה אחת מתחיל ברמה הגבוהה ביותר, שמופחתת אוטומטית לאחר זמן מה. מושלמת למנות שזקוקות להרתחה מהירה ולאחר מכן לבישול ללא בקרה רציפה (לדוגמה, ציר בקר).



חיווי על חום שנותר: לאחר כיבוי הכיריים הקרמיות מזכוכית, מחוון החום שנותר מציד את אזורי הבישול שעדיין חמים. כשהטמפרטורה צונחת אל מתחת ל-60°C, המחוון נכבה.



טיימר: כל הכיריים הקרמיות כוללות טיימר שמסיים את הבישול אוטומטית עם סיום הזמן שהוגדר.



מבערים מהירים במיוחד: מבערים רבי-עוצמה מהירים במיוחד מעניקים הפסק של עד 5 קילוואט.



אפשרות להגדיר ספיגת הספק מרבית של הכיריים



בקרה בכפתורים