PR3845N

Rodina	Trouby
Typ	Sada profilu
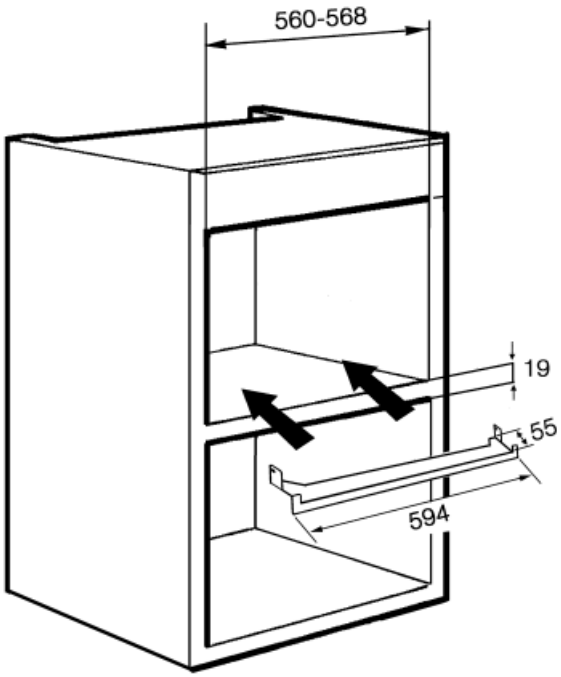
Černý kryt nábytku při instalaci více troubí ve sloupci