PR3845N

Famille coordonnée	Fours
Type	Kit profilé
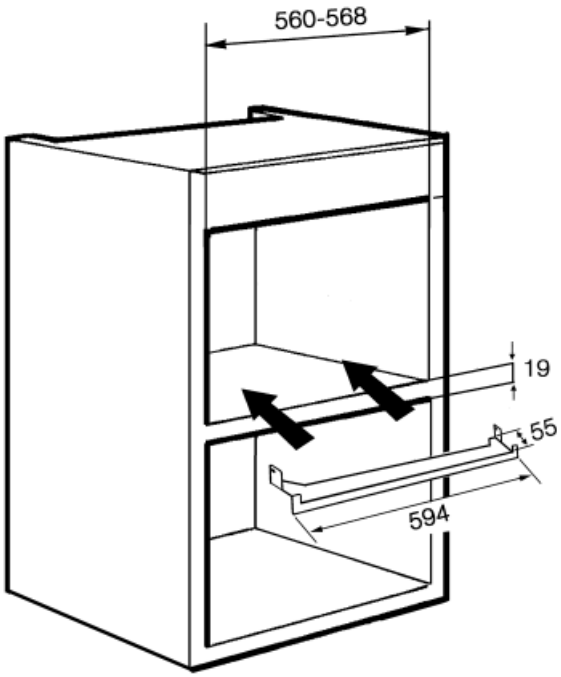
Pour cacher le champ du meuble entre deux produits encastrés en vertical l'un au-dessus de l'autre.
Option pour fours compacts et machines à café.