PR3845X

Familie	Ovens
Type	Antifingerprint
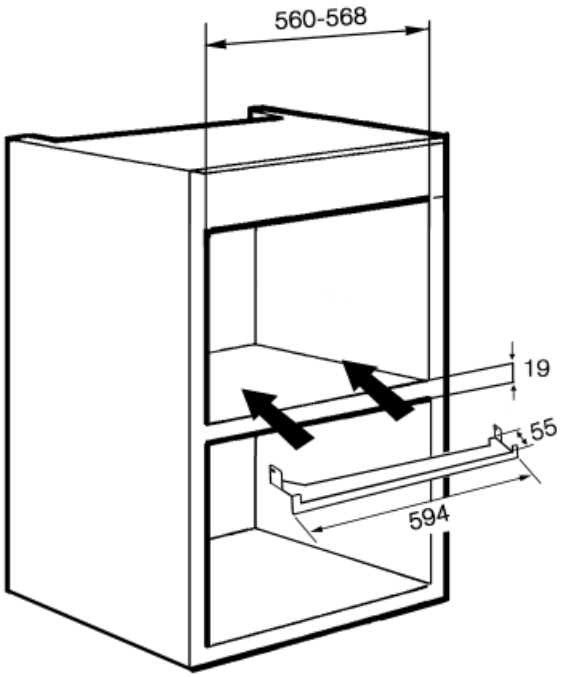
Antifingerprint roestvrij staal.
Afdekstrip voor meubels in kolominstallatie van meer ovens