PRTX

Tipología Piedra Pizza
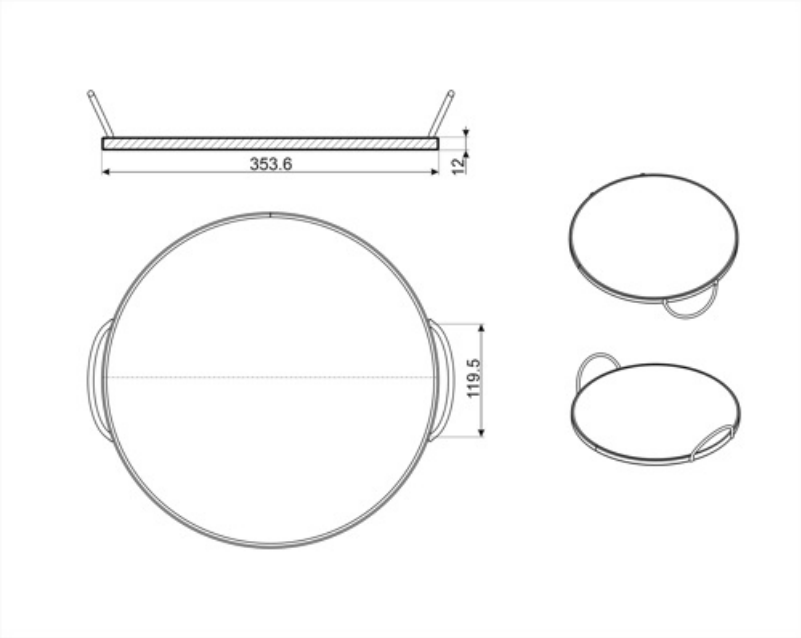
Piedra pizza refractaria con asas.
D = 35 cm
No apto para hornos microondas. Apto para hornos de gas.