PSF906-4

משפחת מוצרים	כיריים
סוג התקנה	צמוד
מידות	90 cm
אספקת חשמל	גז
סוג	גז
קוד EAN	8017709153656



אסתטיקה

סדרה עיצובית	Classica
צבע	נירוסטה
גימור	סאטין
חומר	נירוסטה
סוג פלדה	מוברש
מעמדי מחבתות	ברזל יצוק
מבערים	סטנדרטי
חומר מבער	אלומיניום
סוג הגדרת בקרות	כפתורי בקרה
מיקום כפתורי בקרה	קדמית
מס' בקרות	6
צבע בקרות	כסף
לוגו	מסך משי
צבע הדפסת רשת	שחור

תוכנית / פונקציות

מס' אזורי בישול גז	5
מספר אזורי בישול	5

מאפיינים טכניים

UR

2 – גז - שמאלי UR (4.50 - כפולות) kW

2.50 - מהירות – גז - אמצעי-אחורי kW

קדמי-אמצעי - גז – AUX - 1.05 kW
אחורי-ימני - גז – מהירות - 2.50 kW
קדמי-ימני - גז – AUX - 1.05 kW

שסתומי בטיחות לגז	כן	**הצתה אוטומטית**	כן

אביזרים כלולים

תמיכה לווק מברזל יצוק	2	**אביזרים אחרים**	ערכת כפתורי בקרה Linea

חיבור חשמלי

(דירוג חיבור חשמלי (ואט	1 W	**אורך כבל חשמל**	120 cm
(מתח (וולט	220-240 V	**Terminal box**	No
תדר (Hz)	50/60 Hz	**תקע**	לא

חיבור גז

סוג גז	גז טבעי G20	**חיבורי גז אחרים מצורפים**	קוני
Gas connection	Cilindrical	**(דירוג חיבור גז (ואט**	11600 W
חרירי גז אחרים כלולים	גפ"מ גז נוזלי G30		

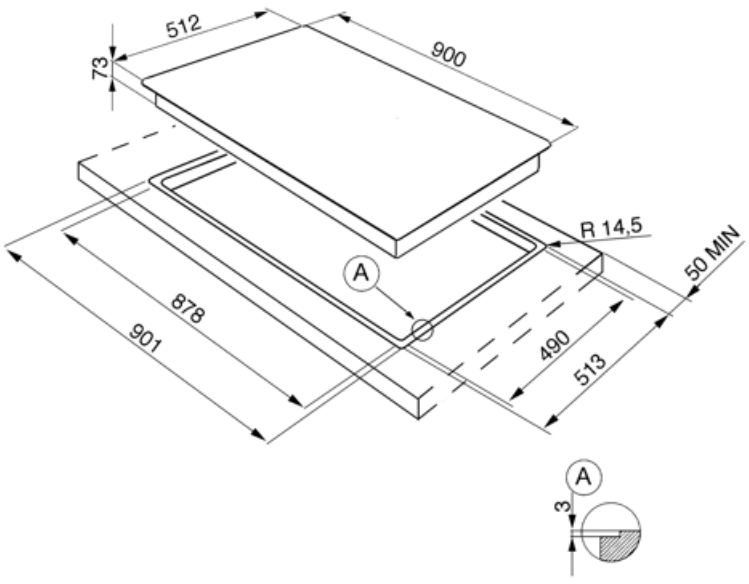

Symbols glossary



התקנה צמודה: דגמי כיורים/כיריים משולבים בצמוד עם משטח העבודה של ארון המטבח.



מעמדי מחבתות מברזליצוק לעבודה מאומצת: למקסימום יציבות ואיתנות.



בקרה בכפתורים



מבערים מהירים במיוחד: מבערים רבי-עוצמה מהירים במיוחד מעניקים הפסק של עד 5 קילוואט.