PVN750

Семейство продуктов	Варочная поверхность
Тип встраивания	Ультранизкий профиль
Размеры	70/75 cm
Источник питания	Газ
Тип	Газ
EAN-**код**	8017709140786

Эстетика

Эстетика	Linea
Цвет	Черный
Отделка	Стекло
Материал	Стекло
Стекло на стали	Да
Рамка	Да
Цвет рамки	Эффект нержавеющей стали
Решетки	Чугунные
Горелки	Вертикальное пламя
Материал горелок	Латунный
Тип управления	Поворотные переключатели
Расположение переключателей	Фронтальное
Количество переключателей	5
Поворотные переключатели с подсветкой	Да
Другие цвета	Белый, Нержавеющая сталь, Антрацит, Серебристое стекло

Программы/ функции

Количество зон приготовления	5
Количество газовых зон приготовления	5

Технические характеристики

UR

Фронтальная левая - Газ - вспомогательная - 1.05 кВт

Задняя левая - Газ - полубыстрая - 1.70 кВт

Центральная - Газ - ультрабыстрая - 5.00 кВт

Задняя правая - Газ - быстрая - 3.00 кВт

Фронтальная правая - Газ - полубыстрая - 1.70 кВт

Газ-контроль	Да	**Автоматический электроподжиг**	Да

Подключение к газу

Тип газа	G20 природный газ	**Номинальная мощность газа**	12350 Вт
Подключение к газу	Коническое		

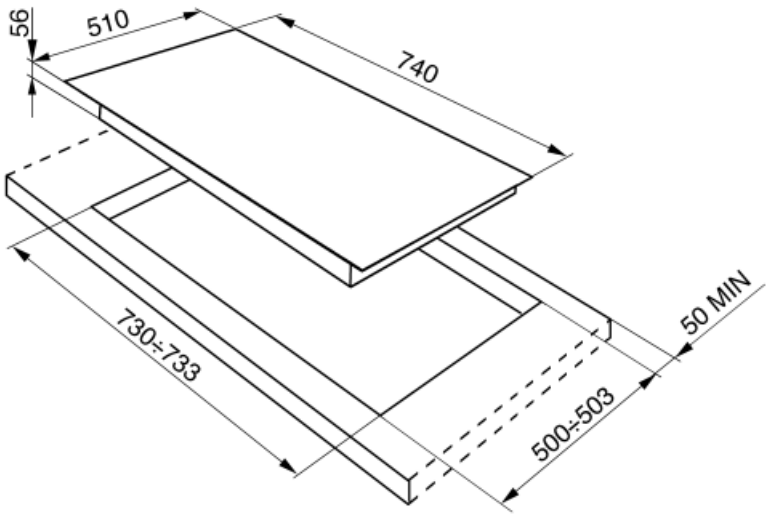

Symbols glossary (TT)

Ультранизкий профиль: установка изделия с плоским краем - высота 1 мм.

Поворотные перключатели

Ультрабыстрая горелка: мощные сверхбыстрые горелки обеспечивают мощность до 5 кВт.

Чугунные решетки: максимальная стабильность и прочность.

Усиленное основание, разработанное компанией Smeg, состоит из стального слоя, закрепленного на нижней стороне стеклянной поверхности основания варочных панелей.

Направленные горелки: имеют почти вертикальное пламя, которое передает реальную мощность на дно посуды.