PX375

Famiglia	Piano di cottura
Incasso	Tradizionale
Dimensione	70/75 cm
Alimentazione	Gas
Tipologia	Gas
Codice EAN	8017709252090

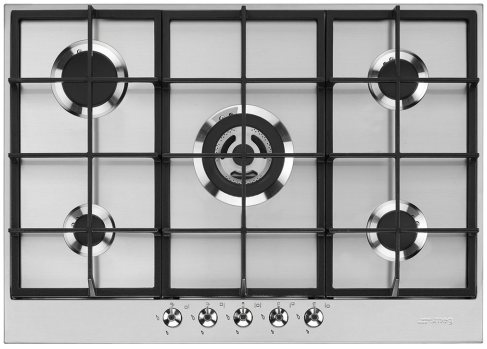

Estetica

Estetica	Classica
Colore	Acciaio Inox
Finitura	Satinato
Materiale	Inox
Tipo inox	Satinato
Serie	New
Griglie	Ghisa
Bruciatori	Smeg Contemporanea
Materiale bruciatori	Alluminio
Tipo di regolazione comandi	Manopole
Posizione comandi	Frontale
N° manopole	5
Colore manopole	Effetto Inox
Logo	Serigrafato
Colore serigrafia	Nero

Programmi / Funzioni

Numero zone di cottura gas	5
Numero totale di zone di cottura	5

Opzioni

Foro da incasso	478-482x555-560 mm

Caratteristiche Tecniche

UR

Anteriore sinistra - Gas - Ausiliario - 1.10 kW
Posteriore sinistra - Gas - Rapido - 2.60 kW
Centrale - Gas - Ultrarapido - 4.00 kW
Posteriore destra - Gas - Semirapido - 1.80 kW
Anteriore destra - Gas - Semirapido - 1.80 kW

Valvolatura di sicurezza	Sì	**Accensione rapida sotto manopola**	Sì

Collegamento Elettrico

Dati nominali di collegamento elettrico	1 W	**Frequenza**	50/60 Hz
Tensione (V)	220-240 V	**Lunghezza cavo di alimentazione**	120 cm
Tipo di cavo elettrico installato	Sì, Monofase		

Collegamento Gas

Tipo di gas	G20 Gas naturale	**Altri raccordi gas inclusi**	Conico
Collegamento gas	Cilindrico	**Dati nominali di collegamento gas**	11300 W
Altri ugelli gas inclusi	G30 Gas Liquido GPL		

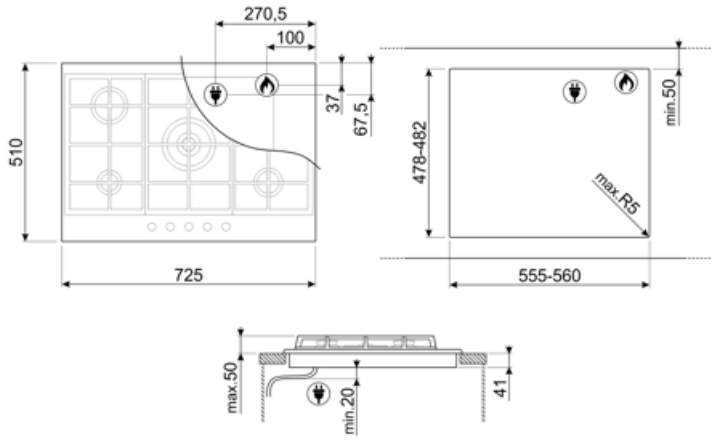

Accessori Compatibili

GRW

Griglia riduzione wok

TPK

Piastra per cottura Teppanyaki 32,5 cm, acciaio inox

WOKGHU

Riduzione per pentola WOK

Prodotti alternativi

PX375MB

Colore: Nero Opaco

Glossario simboli

Standard: modalità di installazione, che si abbina facilmente a qualsiasi tipo di cucina.

Alcuni modelli di piani cottura a induzione presenti in gamma, si possono installare nei fori di misura 48x56 cm.

Controllo con manopole

Griglie in ghisa: Queste griglie sono resistenti alle alte temperature. Solide e robuste, sono state concepite per facilitare lo spostamento e il riposizionamento delle pentole sul piano.

Bruciatore Ultrarapido: Viene definito Ultrarapido il bruciatore con una potenza di almeno 3,5 kW, che può essere a singola, doppia o a tripla corona.