PX375LSA

Produktfamilie	Kochfeld
Einbau	Auflage
Abmessungen	70/75 cm
Energiequelle	Gas
Typ der Heiztechnik	Gas
EAN-Code	8017709261269

Ästhetik

Ästhetik	Classici
Farbe	Edelstahl
Oberfläche	Gebürstet
Material	Edelstahl
Art des Edelstahl	Gebürstet
Serie	Neu
Abstellroste	Gußeisen
Brenner	Smeg Contemporanea
Brennermaterial	Aluminium
Bedienung	Bedienknebel
Position Bedienelemente	Frontal
Anzahl der Bedienknebel	6
Farbe der Bedienknebel	Edelstahl-Optik
Farbe des Siebdrucks	Schwarz

Programme / Funktionen

Anzahl der Gas-Kochzonen	5
Anzahl der Kochzonen	5

Optionen

Ausschnittmass	478-482x655-660 mm

Technische Eigenschaften

UR

Mitte links - Gas - DUAL Ultra Rapid Blitzbrenner (doppelt regelbar) - 4.20 kW
Hinten Mitte - Gas - Normalbrenner - 1.80 kW
Vorne Mitte - GAS - Sparbrenner - 1.10 kW
Hinten rechts - Gas - Starkbrenner - 2.60 kW
Vorne rechts - Gas - Normalbrenner - 1.80 kW

Thermoelektrische Zündsicherung	Ja	**Automatische Einhandzündvorrichtung**	Ja

Elektrischer Anschluss

Elektrischer Gesamtanschlußwert	1 W	**Frequenz**	50/60 Hz
Spannung	220-240 V	**Länge Netzkabel**	120 cm
Typ des vormontierten Anschlusskabels	Einphasig	**Netzstecker**	No

Gasanschluss

Gasart	Flüssiggas (LPG) G30/31	**Weitere mitgelieferte Gasdüsensätze**	G110 Stadtgas, Erdgas (H) G20-20 mbar
Gasanschluss	Zylindrisch	**Nennbelastung Qn**	11500 W

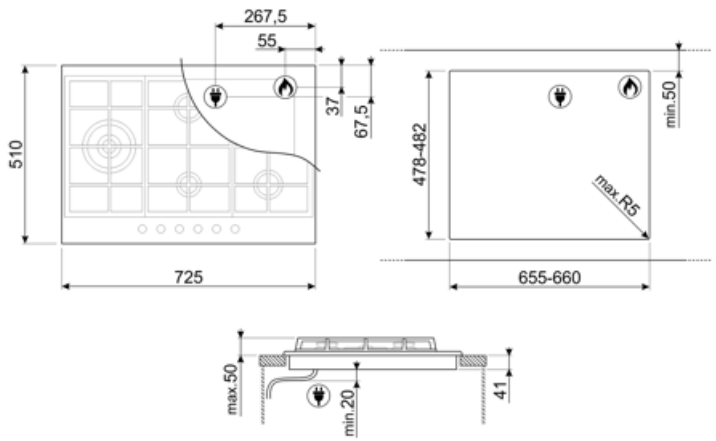

Kompatibel Zubehör

GRW

3er-Set Topfkreuz-Reduzierring, verchromt, für Gaskochfelder und Gasstandherde mit Abstellrosten (emailliert und Gußeisen)

WOKGHU

Wokring aus Gußeisen, geeignet für Gaskochfelder und Gas-Standherde (siehe Angabe der Produktbeschreibung)

TPK

Teppanyaki Edelstahl-Grillplatte, Aluminiumkern mit Edelstahlummantelung mit 10 Mal höherer Wärmeleitfähigkeit, geeignet für alle Gas, Glaskeramik und Induktions-Kochfelder

Symbols glossary

Standardeinbau: Klassische aufgesetzte Montage auf der Arbeitsplatte.

Ultrarapid-Superbltzbrenner: bieten eine Leistung von bis zu 5,0 kW.

Topfträger aus Gußeisen: sehr robust mit einer hohen Stabilität und Festigkeit.

Drehknebelbedienung

Benefit (TT)

Gas hobs

Consistent heat source control and easy, immediate temperature adjustment

Equipped with a thermocouple, the gas supply is cut off if the flame is extinguished for greater safety.

Accurate power adjustment via knobs, for more precise cooking level control