PXL6106

Produktfamilie	Kogeplade
Indbygningstype	Ultra-lav profil eller fuldt på linje
Dimension	100 cm
Strømforsyning	Gas
Type	Gaskogeplade
EAN-kode	8017709220631

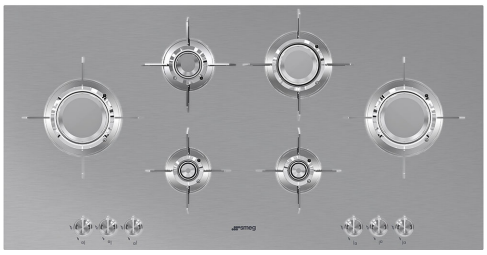

Æstetik

Æstetik	Dolce Stil Novo
Farve	Rustfrit stål
Finish	Børstet
Materiale	Rustfrit stål
Type af stål	Børstet
Grydereoler	Rustfrit stål
Grydereol, belægning	Titanium
Brændere	Laminar
Blusmateriale	Messing
Brænder Belægning	Nikkel
Type af betjeningsindstilling	Betjeningsknapper
Drejeknap position	Forside
Antal betjeninger	6
Betjening farve	Ståleffekt
Serigrafi farve	Sort
Alternative farver, der kan leveres	Sort

Programmer/Funktioner

Zoner i alt	6
Samlet antal gaszoner	6

Valgmuligheder

Udskæring af bordplade	482-486x880-884 mm

Tekniske egenskaber

UR UR

Midten til venstre - Gas - UR - 3.50 kW
Bagest til venstre - Gas - Semi-hurtig - 1.60 kW
Forrest til venstre - Gas - AUX - 1.00 kW
Bagest til højre - Gas - Hurtig - 2.40 kW
Front-højre - Gas - AUX - 1.00 kW
I midten til højre - Gas - UR - 3.50 kW

Gas-sikkerhedsventiler	Ja	**Automatisk tænding**	Ja

Elektrisk tilslutning

Elektrisk tilslutning, normering (W)	1 W	**Frekvens (Hz)**	50/60 Hz
Spænding (V)	220-240 V	**Strømforsyning ledningslængde**	120 cm
Ledningstype	Enkelt fase		

Gastilslutning

Gastype	Naturgas G20	**Andre givne gasforbindelser**	Konisk
Gastilslutning	Cylinderformet	**Gastilslutning normering (W)**	13100 W
Andre gasdyser medfølger	G25 Naturgas, G30 GPL-gas		

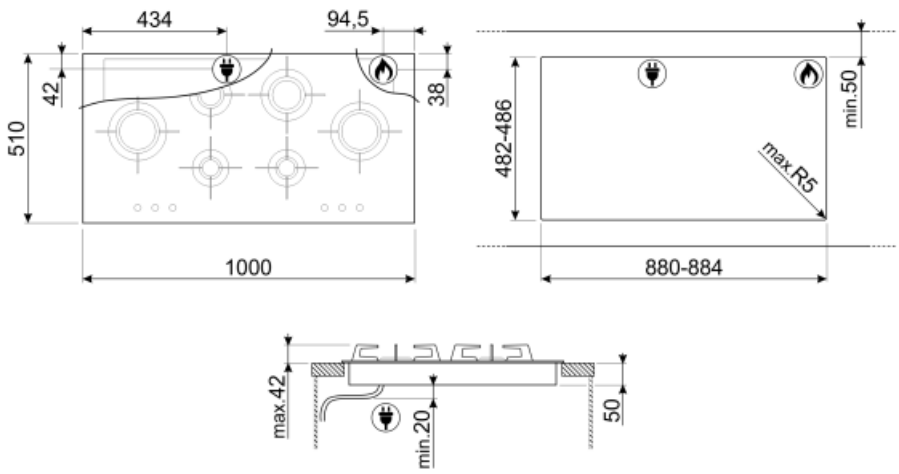

Not included accessories

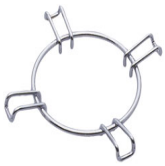

GRW

Wok support

WOKGHU

Cast-Iron WOK Support

6MP1BF

6 Linea drejeknapper til kogeplader med blade flame

GRM

Gaskogeplader mokkasupport

6MP1BFB3

TPK

Stainless steel grill plate to cook Teppanyaki dishes

Symbols glossary (TT)

Knapbetjening

UR

Ultra hurtige brændere: Kraftige ultrahurtige brændere tilbyder op til 5kW effekt.