# PXL6106

| | |
|---|---|
| **Tuoteryhmä** | Keittotaso |
| **Kalusteeseen sijoitettava** | Ultra-matala profiili |
| **Mitat** | 100 cm |
| **Virtalähde** | Kaasu |
| **Tyyppi** | Kaasu |
| **EAN-koodi** | 8017709220631 |

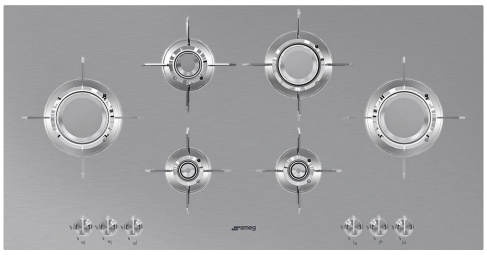

## Estetiikka

| | |
|---|---|
| **Estetiikka** | Dolce Stil Novo |
| **Väri** | Ruostumaton teräs |
| **Pinnan viimeistely** | Matta |
| **Materiaali** | Ruostumaton teräs |
| **Teräksen tyyppi** | Harjattu |
| **Keittoastioiden tuet** | Ruostumaton teräs |
| **Pannutelineen pinta** | Titaniumi |
| **Polttimet** | Laminoitu |
| **Polttimien materiaali** | Messinki |
| **Polttimien pinnoite** | Nikkelöity |
| **Säätimien tyyppi** | Säätimet |
| **Säätönuppien sijainti** | Etuosa |
| **Säätimien lukumäärä** | 6 |
| **Säätimien väri** | Yksityiskohdat ruostumatonta terästä |
| **Logo** | Silkkipainettu |
| **Väri** | Musta |
| **Värivaihtoehdot** | Musta |

## Ohjelma / toiminnot

| | |
|---|---|
| **Kaasukeittoalueita yhteensä** | 6 |
| **Keittoalueita yhteensä** | 6 |

## Vaihtoehdot

| | |
|---|---|
| **Työtason profiili** | 482-486x880-884 mm |

## Tekniset ominaisuudet

UR UR

Keskellä vasemmalla - Kaasu - URP - 3.50 kW
Takana vasemmalla - Kaasu - SRD - 1.60 kW
Edessä vasemmalla - Kaasu - AUX - 1.00 kW
Takana oikealla - Kaasu - RP - 2.40 kW
Edessä oikealla - Kaasu - AUX - 1.00 kW
Keskellä oikealla - Kaasu - URP - 3.50 kW

| | | | |
|---|---|---|---|
| **Kaasun turvaventtiilit** | Kyllä | **Automaattinen sytytys** | Kyllä |

## Sähköliitäntä

| | | | |
|---|---|---|---|
| **Sähköliitäntäteho (W)** | 1 W | **Taajuus (Hz)** | 50/60 Hz |
| **Jännite (V)** | 220-240 V | **Sähköjohdon pituus (cm)** | 120 cm |
| **Johdon tyyppi** | Yksi vaihe | **Sähköpistokkeen tyyppi** | Ei |

## Kaasuliitäntä

| | | | |
|---|---|---|---|
| **Kaasun tyyppi** | G20 maakaasu | **Muut mukanatulevat kaasusuuttimet** | Kartiomainen |
| **Kaasuliitäntä** | Sylinterinmuotoinen | | |
| **Muut mukana toimitettavat suuttimet** | G25 maakaasu, G30 GPL nestekaasu | **Kaasun tehotaso** | 13100 W |

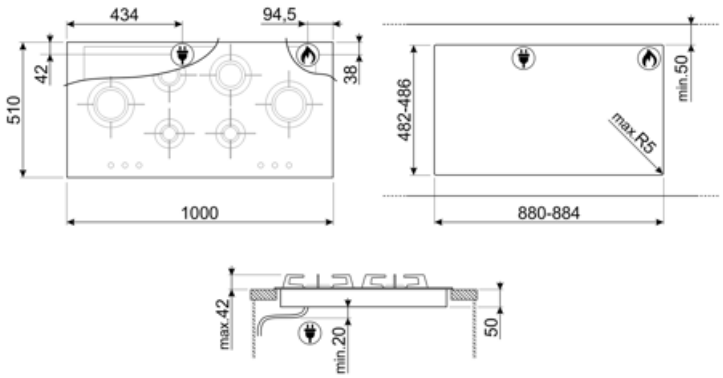

## Compatible Accessories

**6MP1BFB3**

**GRM**



Kaasutasojen mutteripannualusta

**GRW**



Wok support

**WOKGHU**



Cast-Iron WOK Support

## Symbols glossary



Nuppien ohjaus




Huippunopeat polttimet: Tehokkaat huippunopeat polttimet tarjoavat jopa 5 kw tehoa.