RBMU30RX



Familia	Refrigerador
Instalación	Empotrado
Categoría	Combinado
Nicho de empotrado	>200
Sistema No-Frost	Total
Tipo de enfriamiento	No Frost Total - Sistema de enfriamiento doble
Descongelación	Automática
Tipo de bisagra	Autoportante
Posición bisagra	Derecha
Código EAN	8017709332686

Estética

Estética	Universal
Color	Acero inoxidable
Material de la puerta	Acero
Tipo de acero puerta	Normal
Tirador	Externa
Maneta	Fija
Color manija	Acero
Color logo	Inox

Material de los laterales	Chapa
Logo	Aplicado
Color del perfil de los estantes de la puerta	Silver
Color del perfil de los cajones	Silver
Color del perfil del estante de vidrio	Silver
Pantalla	TFT
Posición display	Interno (en la parte superior)
Filtro de agua	Sí

Instalación compartimento refrigerador



Number of compartments	2
Compartment types	Compartimento baja temperatura, Compartimento para frutas y verduras
Número estantes regulables	3
Número de cajones fruta y verdura	1
Material del estante	Cristal

Estante cubre cajón para la verdura	Sí
Tipología estante cubre cajón de verduras	Cristal
Compartimento baja temperatura	Sí
Iluminación interna refrigerador	Sí
Tipo de iluminación interior refrigerador	Led

Tipo de fresquera/cajones para verduras	Railes deslizables

Contrapuerta compartimento Refrigerador

Número compartimentos de puerta regulables	3	**Compartimento portaobjetos con perfil metálico**	Sí

Otros equipos refrigerador



Multiflujo	Sí

Instalación compartimento congelador

Número de cajones	1	**Iluminación interna congelador**	Sí
N.° de luces	2	**Tipo de iluminación refrigerador**	Led

Otros equipos congelador

Fabricador de cubitos	Automática	**Ice shape**	Cubitos
Ice Maker Location	Internal	**Estante para cubitera**	Sí
Daily ice production	1,5 kg		

Otras características técnicas

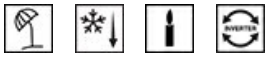

Funciones pantalla	Holiday, Congelación rápida, Enfriamiento rápido, Alarma temperatura, Modo showroom, Sabbath
Multizona	Sí
Conexión de red de agua	Sí
Testigo funcionamiento	Sí
Testigo alarmas temperatura	Sí
Alarma apertura puerta	Sí
Temperatura Alarma	Sí
Tipo de control de la temperatura	Electrónico
Número de compresores	2
Tipo de gas refrigerante	R600a
Tipo de compresor	Compresor velocidad variable
Cantidad gas refrigerante (gr)	105 g
Agente espumante	HFO

Rendimiento / Etiqueta energética - Reg. 2019

Consumo energético anual	502 kWh/a	**Volumen total compartimento frigorífico**	335 l
Volumen neto total	440 l	**Total gross volume**	461 l
Volumen total del compartimento congelador	105 l		

Conexión eléctrica

Corriente	3 A	**Largo del cable de alimentación**	200 cm
Tensión (V)	115 V	**Enchufe**	(B) NEMA 5-15P
Frecuencia	60 Hz		

Datos logísticos

Ancho del producto (mm)	760 mm	**Altura del hueco de encastre**	2134 mm
Ancho del hueco de encastre	762 mm	**Ancho del producto con apertura máxima de puertas**	863 mm
Profundidad sin tirador	620 mm	**Profundidad del producto con tirador**	735 mm
Profundidad del hueco de encastre	635 mm	**Profundidad del producto con la puerta abierta a 90°**	1136 mm
Altura del producto	2120 mm		

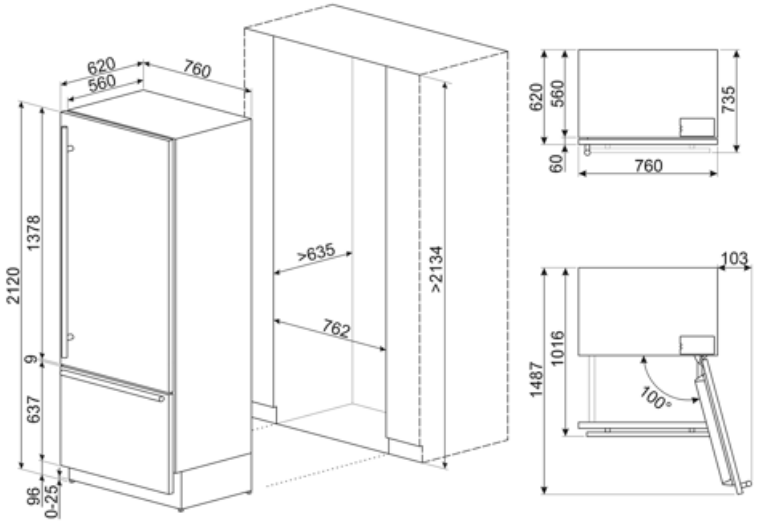

Compatible Accessories

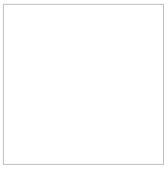

RSFZLK

Symbols glossary



Descongelación automática: todos los modelos de refrigerador están equipados con descongelación automática en el compartimiento del refrigerador.



Función de vacaciones: esta función es particularmente útil en casos de ausencia prolongada del hogar, le permite desactivar el funcionamiento del departamento de refrigeradores y mantener solo el congelador en funcionamiento.



Motor inverter: para lavadoras y secadoras: la evolución de las lavadoras y secadoras Smeg hacia modelos más inteligentes y eco-sostenibles ha llevado a la elección de la tecnología Inverter con bomba de calor que reduce significativamente el consumo de energía. Para lavavajillas: el motor inversor de última generación garantiza una mayor vida útil, eficiencia y consumo reducido, así como un silencio absoluto.



Sabbath: gracias a esta función, el horno puede funcionar durante un período prolongado con una temperatura de cocción entre 60 y 100 ° C. La iluminación interior, el ventilador, cualquier luz en las perillas y el timbre están desactivados.



Congelación rápida: la función de congelación rápida permite que grandes cantidades de alimentos frescos se congelen muy rápidamente. Al activarlo unas horas antes, el congelador baja la temperatura y después de unas horas restablece automáticamente el funcionamiento normal.



Iluminación LED interna: la iluminación LED interna garantiza el ahorro de energía y al mismo tiempo ofrece una luz de atmósfera.



Sistema de enfriamiento Multiflow: el sistema de ventilación Multiflow permite difundir de manera constante y uniforme el aire dentro del refrigerador.