RBMU30RX



Famille	Réfrigérateurs
Installation	Intégrable
Catégorie	Combiné
Niche d'encastrement	>200
Système Froid Ventilé total	Total
Type de refroidissement	Réfrigérateur froid brassé, congélateur froid ventilé - Deux circuits de refroidissement
Dégivrage	Automatique
Type de charnières	Pantographes
Position des charnières	Droite
Code EAN	8017709332686

Esthétique

Esthétique	Universelle
Couleur	Inox
Matériau de la porte	Inox
Type d'inox de la porte	Normal
Poignée	Externe
Type de poignée	Fixe
Couleur de la poignée	Inox
Couleur du logo	Inox

Matériau des parois latérales	Tôle d'acier
Logo	Appliqué
Couleur des finitions des balconnets	Gris métal
Couleur des finitions des tiroirs	Gris métal
Couleur des finitions des clayettes en verre	Gris métal
Afficheur	TFT
Position de l'afficheur	Intérieur (sur le top)
Filtre à eau	Oui

Caractéristiques réfrigérateur

Nombre de compartiments	2
Type de compartiment	Tiroir basse température, Compartiment Fruits et Légumes
Nombre de clayettes réglables	3
Nombre de bacs à légumes	1
Matériau des clayettes	Verre
Type de bac à légumes	Sur glissières/rails

Dessus bac à légumes	Oui
Type de dessus bac à légumes	Verre
Tiroir basse température	Oui
Eclairage interne réfrigérateur	Oui
Type d'éclairage interne réfrigérateur	LED

Contre-porte réfrigérateur

Nombre de balconnets réglables	3	**Balconnets réglables avec fil métallique**	Oui

Autres caractéristiques réfrigérateur



Airplus, système d'aération multiple	Oui

Caractéristiques congélateur

Nombre de tiroirs	1	**Eclairage interne congélateur**	Oui
Nombre de lampes	2	**Type d'éclairage interne congélateur**	LED

Autres caractéristiques congélateur

Fabrique à glaçons	Automatique	**Ice shape**	Cubes
Ice Maker Location	Internal	**Bac à glaçons**	Oui
Daily ice production	1,5 kg		

Autres caractéristiques techniques



Fonctions de l'afficheur	Vacances, Congélation rapide, Refroidissement rapide, Alarme température, Mode Expo, Mode Sabbath
Zone convertible	Oui
Raccordement réseau d'eau	Oui
Témoin de fonctionnement	Oui
Témoin alarme température	Oui
Alarme porte ouverte	Oui
Alarme température	Oui
Type de contrôle de la température	Electronique
Nombre de compresseurs	2
Type de gaz réfrigérant	R600a
Type compresseur	Compresseur à capacité variable (Inverter)
Quantité de réfrigérant (gr)	105 g
Agent d'expansion pour mousses isolantes	HFO

Performance / Etiquette énergétique - Reg. 2019

Consommation d'énergie annuelle	502 kWh/a
Volume net total	440 l
Somme des volumes du (des) compartiment(s) congélation	105 l
Somme des volumes du (des) compartiment(s) Extra Fresh et du (des) compartiment(s) frais	335 l
Volume brut total	461 l

Raccordement électrique

Intensité (A)	3 A
Tension (V)	115 V
Fréquence (Hz)	60 Hz
Longueur du câble d'alimentation (cm)	200 cm
Type de prise	(B) NEMA 5-15P

Informations logistiques

Largeur du produit (mm)	760 mm
Largeur de la niche d'encastrement	762 mm
Profondeur du produit sans poignée	620 mm
Profondeur de la niche d'encastrement	635 mm
Hauteur du produit avec pieds	2120 mm
Hauteur de la niche d'encastrement	2134 mm
Largeur du produit avec les portes ouvertes au maximum	863 mm
Profondeur du produit avec la poignée	735 mm
Profondeur du produits avec la porte ouverte à 90°	1136 mm

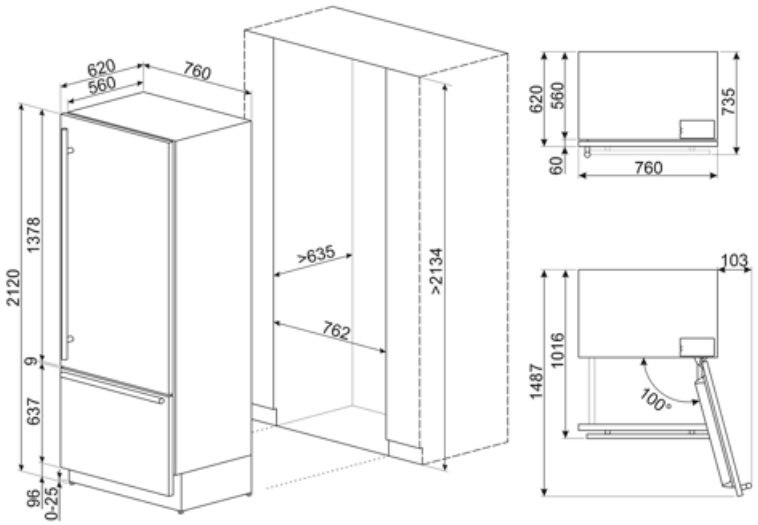

Compatible Accessories

RSFZLK

Symbols glossary



Dégivrage automatique : Le réfrigérateur se dégivre automatiquement. L’eau issue de ce dégivrage ne doit pas être récupérée car le réfrigérateur est équipé d’un système d’évaporation.



Fonction vacances : Cette fonction est particulièrement utile en cas d'absence prolongée du domicile, vous permet de désactiver le fonctionnement du service de réfrigération et de ne garder en service que le congélateur.



L'évolution de Smeg vers des modèles plus intelligents et plus écologiques a conduit au choix de la technologie Inverter, qui réduit considérablement la consommation.



Shabbat : Il vient en aide à ceux qui observent la journée de repos dans la religion juive, en gardant le four allumé à une température constante. L'éclairage intérieur, la turbine, la lumière des boutons ainsi que les sons restent éteints.



Congélation rapide : La fonction de congélation rapide permet de congeler de grandes quantités d'aliments frais en très peu de temps. En l'activant quelques heures avant, le congélateur abaisse la température et, après quelques heures, reprend automatiquement son fonctionnement normal.



Eclairage intérieur LED : L'éclairage intérieur LED assure à la fois des économies d'énergie et un éclairage d'ambiance.



Système de refroidissement Multiflow : Le système de ventilation Multiflow permet de répartir l'air à l'intérieur du réfrigérateur de façon constante et uniforme.