RC18XDNC



Produktfamilie	Køleskab
Installation	Fritstående
Kategori	Bundmontering
Referencebredde	Indtil 60 cm
Referencehøjde	160 - 200 cm
Nej - frostsystem	Ja
Køletype	No Frost
Optøning	Automatisk
Hængseltype	Standard
Hængselposition	Højre
Vendbar låge	Ja
EAN-kode	8017709343248

Æstetik

Æstetik	Universal	**Sidemateriale**	Stål
Farve	Inox Look	**Sidefarve**	Sølv
Materiale	Ståleffekt	**Logo**	Benyttet
Håndtag	Integreret	**Display**	Led
Håndtagstype	Fast	**Display position**	Ekstern (på lågen)
Logofarve	Krom		

Køleskabsafdeling egenskaber

Antal rum	2	**Flaskehylde**	Ja
Compartment types	Low temperature compartment, Fruit and vegetable compartment	**Type af låg til grøntsagsskuffe**	Glas
		Antal lamper	1
Antal justerbare hylder	2	**Lav temperatur, rum**	Ja
Antal frugt- og grøntsagsskuffer	1	**Kølesk. indvendig belysning**	Ja
Hylder, materiale	Glas	**Indvendig belysningstype (køleskab)**	LED
Type af låg til grøntsagsskuffer	På glideskinner		
Grøntsagsrum	Ja		

Køleskab indvendig låge

Antal flaskebalkoner	1

Antal justerbare balkoner	2

Andre køleskabsfunktioner



Fugtighedsstyring	Yes, manual	**MultiFlow**	Ja
Tilbehør	Æggebakke		

Fryseafdeling egenskaber

Antal skuffer	3

Andre fryserfunktioner

Tilbehør	1 isboks

Andre tekniske egenskaber



Funktioner, skærm	Lynfrysning, ØKO
Låge åben alarm	Ja
Temperaturalarm	Ja
Temperaturstyringstype	Elektronisk
Antal kompressorer	1
Kølemiddelgas, type	R600a
Type af kompressor	Kompressor med variabel hastighed
Ventileringsmiddel	Cyklopentan

Ydeevne / Energimærke - Reg. 2019



Årligt strømforbrug	155 kWh/a	**Lydniveau**	35 dB(A) re 1 pW
Energieffektivitetsklasse	C	**Optøningstid**	10 h
Luftbåren akustisk støjemissionsklasse	B	**4 stjernet - Frysekapacitet**	11.0 kg/24h
Samlet nettovolumen	300 l	**Klimaklasse**	SN, N, ST, T
Summen af mængderne af de frosne rum	96 l	**EEI**	64 %
Summen af mængderne i kølerummet (ne) og det (de) frosne rum	204 l		

Elektrisk tilslutning

Elektrisk klassificering	200 W	**Frekvens (Hz)**	50 Hz
Nuværende	0.9 A	**Kabellængde**	200 cm
Spænding (V)	220-240 V	**Stik**	(F;E) Schuko

Logistiske oplysninger

Bredde	600 mm	**Højde med fødder**	1850 mm
Dybde uden håndtag	592 mm		

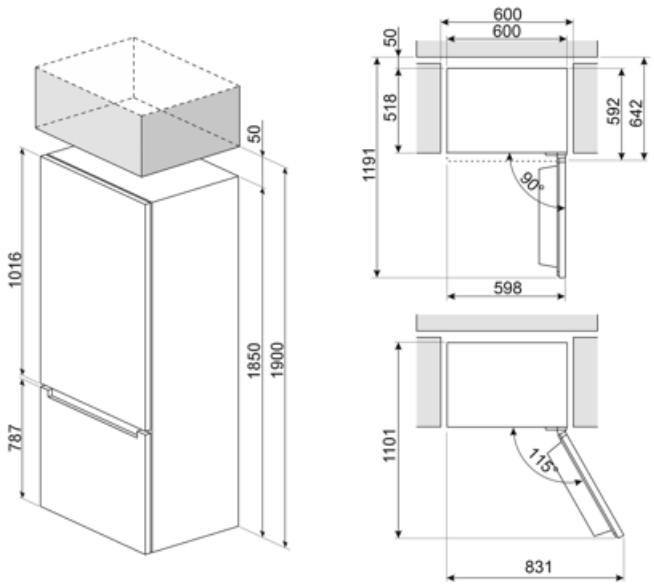

Symbols glossary



Det automatiske afrimningssystem fungerer ved automatisk afrimning med regelmæssige intervaller, hvilket eliminerer behovet for afrimning helt.



LED-display: for at vise programmer, valgte funktioner og valgmuligheder og tid til slutningen af cyklussen.



Hurtigfrysning: Funktionen hurtigfrysning sænker temperaturen i rummet, når det aktiveres et par timer før brug.



Smegs udvikling mod mere intelligente og miljøvenlige modeller har ført til valget af Inverter-teknologi, hvilket reducerer forbruget betydeligt.



Energieffektivitetsklasse C



Økonomitilstand: Analyserer køleskabsfunktion under aktivering og optimerer driftscyklussen for at reducere strømforbruget.



LED indvendig belysning: er en mere energieffektiv og langvarig måde at belyse apparatets indre på.



Air plus: holder mad friskere i længere tid.