RC18XDNC



Produktgruppe	Kjøleskap
Installasjon	Frittstående
Kategori	Undermontert
Referansebredde	Opptil 60 cm
Referansehøyde	160 - 200 cm
No-Frost-system	Ja
Type kjøling	Ingen frost
Tine	Automatisk
Type hengsel	Standard
Hengselposisjon	Høyre
Vendbar dør	Ja
EAN-kode	8017709343248

Estetisk linje

Estetikk	Universal	**Materiale side**	Stål
Farge	Inox Look	**Farge på side**	Sølv
Materiale	Rustfrittlignende utseende	**Logo**	Anvendt
Håndtak	Integrert	**Display**	LED
Håndtak type	Fast	**Displayposisjon**	Ekstern (på dør)
Logo farge	Krom		

Avdelinger i kjøleskap

Antall kammer	2	**Flaskehylle**	Ja
Compartment types	Low temperature compartment, Fruit and vegetable compartment	**Type grønnsaksskuff**	Glass
		Antall lamper	1
		Lavtemperatursyklus	Ja
Antall justerbare hyller	2	**Belysning i kjøleskap**	Ja
Antall frukt- og grønnsaksskuffer	1	**Type belysning i kjøleskap**	LED
Hyller materiale	Glass		
Type skarpere / grønnsaksskuffer dekke	På glidende skinner		
Grønnsaksskuff	Ja		

Innerdør i kjøleskap

Antall flaskehyller	1

Antall justerbare dørhyller	2

Andre kjøleskapegenskaper



Fuktighetskontroll	Yes, manual	**MultiFlow**	Ja
Tilbehør	Eggbrett		

Egenskaper fryseravdeling

Antall skuffer	3

Andre fryseregenskaper

Tilbehør	1 isboks

Andre tekniske egenskaper



Displayfunksjoner	Hurtigfrysing, Eco
Dør åpen alarm	Ja
Temperatur alarm	Ja
Type temperaturkontroll	Elektronisk
Antall kompressorer	1
Type kjølegass	R600a
Type kompressor	Variabel fartskompressor
Skummiddel	Syklopentan

Ytelse / Energimerking - Reg. 2019



Årlig energiforbruk	155 kWh/a	**Støynivå**	35 dB(A) re 1 pW
Energi effektivitetsklasse	C	**Tine tid**	10 h
Luftbåren akustisk støyemisjonsklasse	B	**Firestjerners frysekapasitet**	11.0 kg/24h
Totalt nettovolum	300 l	**Klimaklasse**	SN, N, ST, T
Sum av volum i frossenkammer(e)	96 l	**EEI**	64 %
Sum av volum i kjølekammer(e) og frostfrikammer(e)	204 l		

Elektrisk tilkobling

Elektrisk tilkoblingseffekt	200 W	**Frekvens (Hz)**	50 Hz
		Lengde på ledning	200 cm
Strøm (A)	0.9 A	**Støpseltype**	(F;E) Schuko
Spenning (V)	220-240 V		

Logistisk informasjon

Bredde (mm)	600 mm	**Høyde med fot**	1850 mm
Dybde uten håndtak	592 mm		

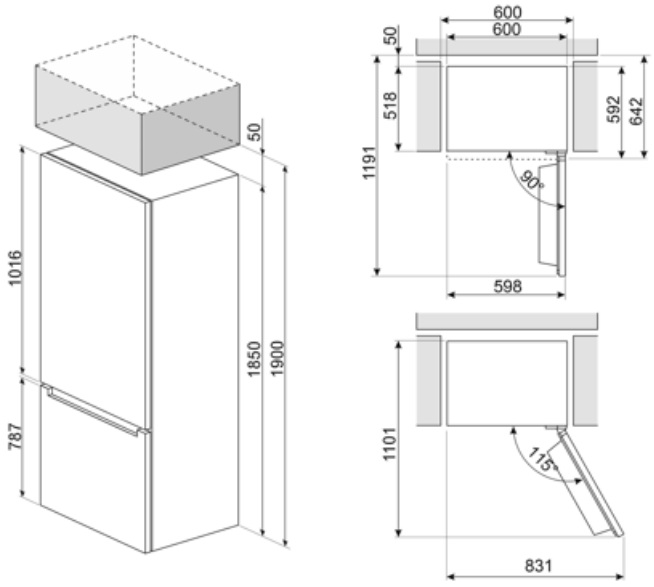

Symbols glossary



Det automatisk tinesystemet brukes som automatisk tining ved faste intervaller, noe som eliminerer behovet for opptining i en periode.



LED-display: For å vise programmer, funksjoner og valg som er blitt gjort, samt tid som gjenstår før endt syklus.



Hurtigfrys: Hurtigfrysfunksjon bringer temperaturen i rommet ned hvis den aktiveres noen timer før bruk.



Utviklingen til Smeg mot mer intelligente og økovennlige modeller, har gjort at vi har valgt inverter-teknologi, noe som reduserer energiforbruket betraktelig.



Energieffektivitetsklasse C



Økonomisk modus: Analyserer kjølerfunksjon under aktivering og optimerer driftsyklusen slik at effektforbruket reduseres.



Innvendige LED-lamper: Er mer energi- og tidseffektive til belysning av apparatets innside.



Air plus: Holder maten fersk lenger.