RC18XDNC



Produktgrupp	Kyl
Installation	Fristående
Kategori	Kombinerad
Referensbredd	Upp till 60 cm
Referenshöjd	160 – 200 cm
No frost	Ja
Typ av kyla	No Frost
Avfrostning	Automatisk
Typ av gångjärn	Standard
Gångjärnens position	Höger
Omhängningsbar dörr	Ja
EAN-kod	8017709343248

Estetisk linje

Estetik	Universal	**Sidopartiernas material**	Stål
Färg	Inox Look	**Sidornas färg**	Silver
Dörrens material	Rostfritt stål liknande	**Logga**	Utanpåliggande
Handtag	Inbyggd	**Display**	LED
Typ av handtag	Fast	**Placering av display**	Externt (på dörren)
Färg på logo	Krom		

Inredning kylskåp

Antal fack	2	**Flaskylla**	Ja
Compartment types	Low temperature compartment, Fruit and vegetable compartment	**Typ av Grönsaksfack**	Glas
		Antal ljuskällor	1
Antal justerbara hyllplan	2	**Svalzon**	Ja
		Belysning kyl	Ja
Antal frukt- och grönsakslådor	1	**Typ av Belysning kyl**	LED
Hyllmaterial	Glas		
Upphängning av grönsakslåda	Glidskenor		
Grönsaksfack	Ja		

Kylskåpsdörr

Antal justerbara hyllplan	2	**Antal hyllplan med flaskställ**	1

Övrig inredning kylskåp



Fuktighetskontroll	Yes, manual	**MultiFlow**	Ja
Tillbehör	Äggfack		

Inredning frys

Antal lådor	3

Övrig inredning frys

Tillbehör	1 isfack

Andra tekniska egenskaper



Display för funktioner	Snabbinfrysning, Eco
Larm vid öppen dörr	Ja
Temperaturlarm	Ja
Typ av temperaturkontroll	Elektronisk
Antal kompressorer	1
Typ av kylgas	R600a
Typ av kompressor	Inverter Technology
Skummedel	Cyklopentan

Prestanda/Energimärkning – Reg. 2019



Årlig energianvändning (kWh/år)	155 kWh/a	**Luftburet akutstiskt buller räknat i dB(A) re 1 pW**	35 dB(A) re 1 pW
Energiklass	C	**Kapacitet vid strömavbrott**	10 h
Utsläppsklass för luftburet akustiskt buller	B	**4 stjärnor – Fryskapacitet**	11.0 kg/24h
Totalvolym (dm3 eller liter)	300 l	**Klimatklass**	SN, N, ST, T
Summan av frysfackets/frysfackens volymer	96 l	**EEI**	64 %
Summan av lågtemperaturfackets/-ens och kylfacket/-ens volymer	204 l		

Elektrisk anslutning

Anslutningseffekt	200 W	**Frekvens**	50 Hz
Ström	0.9 A	**Sladdens längd**	200 cm
Volt (V)	220-240 V	**Typ av kontakt**	(F;E) Eurokontakt

Logistisk information

Bredd (mm)	600 mm	**Höjd**	1850 mm
Djup utan handtag	592 mm		

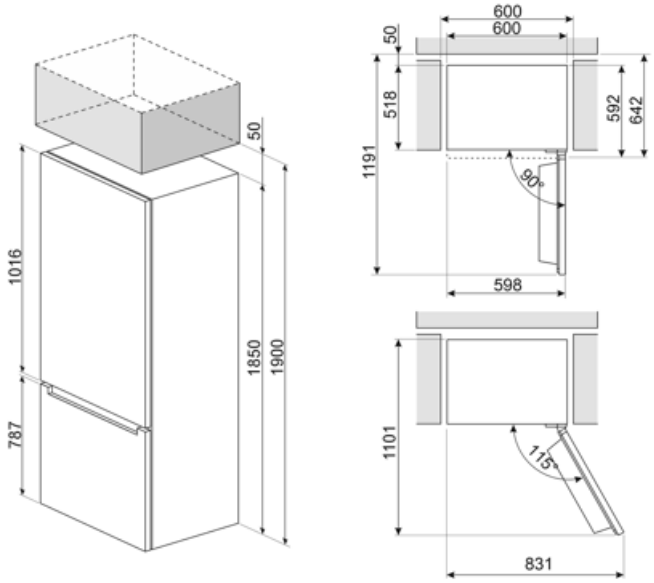

Symbols glossary



Den automatiska avfrostningen fungerar genom att avfrosta automatiskt med jämna mellanrum, vilket eliminerar behovet av att frosta av manuellt.



LCD-display: för att optimera prestanda och förenkla användningen av apparaten.



Snabbfrysning: Snabbfrysningsfunktionen sänker temperaturen i facket när den aktiveras några timmar före användning.



Smegs utveckling mot intelligentare och mer miljövänliga modeller har lett till valet av Inverter-teknik som minskar förbrukningen betydligt.



Energieffektivitetsklass C



Ekonomiskt läge: Analyserar kylskåpets funktion under aktiveringen och optimerar driftscykeln för att minska strömförbrukningen.



Inre LED-belysning: ett mer energieffektivt och mer varaktigt sätt att lysa upp apparatens inre.



Air plus: håller maten färsk längre.