RC18XDND



Família	Frigorífico
Instalação	Livre instalação
Categoria	Combinado
Largura de referência	Até 60 cm
Altura de referência	160 - 200 cm
Sistema No-frost	Sim
Tecnologia	Total No Frost
Descongelação	Automática
Tipo de dobradiças	Livre instalação
Dobradiças	Direito
Portas reversíveis	Sim
Código EAN	8017709343231

Design

Design	Universal	**Material das laterais**	Aço
Cor	Inox escovado	**Cor das laterais**	Laterais em cinza
Material da porta	Inox	**Logótipo**	Logótipo aplicado
Puxador	Puxador integrado	**Display**	Display com LEDs
Tipo de puxador	Fixo	**Posição display**	Na porta
Cor do logótipo	Logótipo cromado		

Composição do interior do frigorífico

Number of compartments	2	**Prateleira para garrafas**	Sim
Compartment types	Low temperature compartment, Fruit and vegetable compartment	**Tipologia de prateleira sobre a gaveta dos legumes**	Vidro
Número de prateleiras ajustáveis	2	**Nº de lâmpadas**	1
Gavetas para fruta e legumes	1	**Gaveta baixa temperatura**	Sim
Shelves material	Ajustáveis em altura	**Iluminação interna do frigorífico**	Sim
Tipo das gavetas para legumes	Com guias deslizantes	**Tipo de iluminação do frigorífico**	LED
Prateleira da gaveta dos legumes	Sim		

Composição do interior da porta do frigorífico

Compartimentos da porta ajustáveis	1	**Compartimentos da porta para garrafas**	1

Outras características do frigorífico



Humidity Control	Sim	**MultiFlow**	Sim
Acessórios do frigorífico	Suporte de ovos		

Composição do interior do congelador

Gavetas	3

Outras características do congelador

Acessórios do congelador	1 cuvete de gelo

Outras características técnicas



Funções do display	Congelação rápida, Eco
Alarme de porta aberta	Sim
Alarme perda de temperatura	Sim
Tipo de controlo da temperatura	Eletrónico
Nº de compressores	1
Tipo de gás de refrigeração	R600a
Tipo de compressor	Inverter com velocidade variável
Espuma expansiva de isolamento	Ciclopentano

Performance / Etiqueta energética



Consumo anual de energia	194 kWh/a	**Emissão de ruído aéreo**	35 dB(A) re 1 pW
Classe energética	D	**Autonomia de conservação sem energia elétrica**	10 h
Classe de emissão de ruído aéreo	B	**Capacidade de congelação (4 estrelas)**	10,0 kg/24h
Volume líquido total	300 l	**Classe climática**	SN, N, ST, T
Volume líquido do congelador	96 l	**EEI**	80 %
Volume líquido do frigorífico	204 l		

Ligação elétrica

Potência nominal	200 W	**Frequência (Hz)**	50 Hz
Corrente (Amperes)	0,9 A	**Comprimento do cabo de alimentação**	200 cm
Tensão (Volts)	220-240 V	**Ficha elétrica**	(F;E) Schuko

Dados de logística

Largura	600 mm	**Altura**	1850 mm
Profundidade (mm)	592 mm		

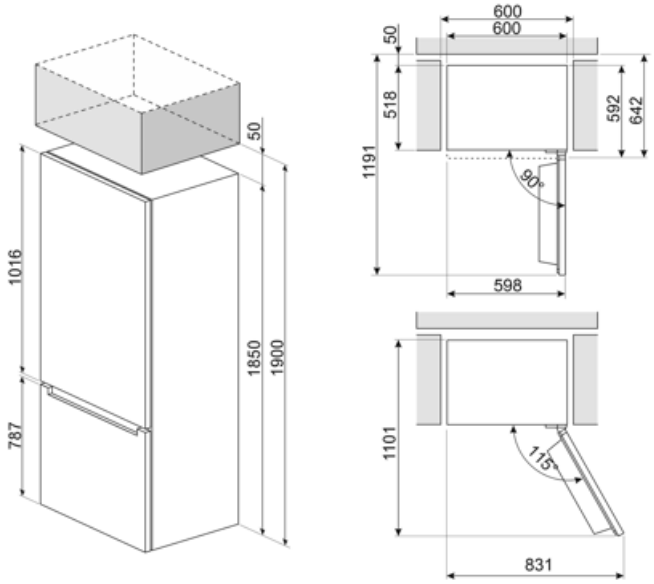

Symbols glossary



Descongelação: sistema de descongelamento automático em intervalos regulares, eliminando a necessidade de descongelar completamente.



Display LED: Para visualizar os programas, funções e opções selecionadas e o tempo para o fim do programa.



Congelação rápido: permite congelar rapidamente grandes quantidades de alimentos frescos, devido a reduzir rapidamente a temperatura do congelador. Deverá ser ativada algumas horas antes da sua utilização.



Tecnologia Inverter: o motor inverter é muito fiável, mais leve e compacto e não necessita de substituição de escovas. É um motor mais eficiente, consumindo menos energia e mais silencioso.



Classe de eficiência energética do produto declarada na etiqueta energética e na ficha do produto e em conformidade com os regulamentos UE.



Modo económico: analisa o funcionamento do frigorífico durante a ativação e otimiza o ciclo operacional para reduzir o consumo de energia.



Iluminação por LED no interior, criando uma luz com uma distribuição perfeita. O LED consome menos energia, aquece muito menos e tem uma vida mais longa do que as lâmpadas tradicionais.



MultiFlow: ventilação através de aberturas na parede traseira do frigorífico em diferentes níveis de altura fazem com que a temperatura seja distribuída de forma harmoniosa em todo o interior, prolongando a conservação dos alimentos.