# RC20KDND



| | |
|---|---|
| **Família** | Frigorífico |
| **Instalação** | Livre instalação |
| **Categoria** | Combinado |
| **Largura de referência** | Até 60 cm |
| **Altura de referência** | 160 - 200 cm |
| **Sistema No-frost** | Sim |
| **Tecnologia** | Total No Frost |
| **Descongelação** | Automática |
| **Tipo de dobradiças** | Livre instalação |
| **Dobradiças** | Direito |
| **Portas reversíveis** | Sim |
| **Código EAN** | 8017709344757 |

## Design

| | | | |
|---|---|---|---|
| **Design** | Universal | **Material das laterais** | Aço |
| **Cor** | Black Inox Look | **Cor das laterais** | Preto |
| **Material da porta** | Aço | **Logótipo** | Logótipo aplicado |
| **Puxador** | Puxador integrado | **Display** | Display com LEDs |
| **Tipo de puxador** | Fixo | **Posição display** | Na porta |
| **Cor do logótipo** | Logótipo cromado | | |

## Composição do interior do frigorífico

| | | | |
|---|---|---|---|
| **Number of compartments** | 2 | **Prateleira para garrafas** | Sim |
| **Compartment types** | Low temperature compartment, Fruit and vegetable compartment | **Tipologia de prateleira sobre a gaveta dos legumes** | Vidro |
| **Número de prateleiras ajustáveis** | 3 | **Nº de lâmpadas** | 1 |
| **Gavetas para fruta e legumes** | 1 | **Gaveta baixa temperatura** | Sim |
| **Shelves material** | Ajustáveis em altura | **Iluminação interna do frigorífico** | Sim |
| **Tipo das gavetas para legumes** | Com guias deslizantes | **Tipo de iluminação do frigorífico** | LED |
| **Prateleira da gaveta dos legumes** | Sim | | |

## Composição do interior da porta do frigorífico

| | | | |
|---|---|---|---|
| **Compartimentos da porta ajustáveis** | 3 | **Compartimentos da porta para garrafas** | 1 |

## Outras características do frigorífico



| | | | |
|---|---|---|---|
| **Humidity Control** | Sim | **MultiFlow** | Sim |
| **Acessórios do frigorífico** | Suporte para garrafa, Suporte de ovos | | |

## Composição do interior do congelador

| | |
|---|---|
| **Gavetas** | 3 |

## Outras características do congelador

| | |
|---|---|
| **Acessórios do congelador** | 1 cuvete de gelo |

## Outras características técnicas



| | |
|---|---|
| **Funções do display** | Congelação rápida, Eco |
| **Alarme de porta aberta** | Sim |
| **Alarme perda de temperatura** | Sim |
| **Tipo de controlo da temperatura** | Eletrónico |
| **Nº de compressores** | 1 |
| **Tipo de gás de refrigeração** | R600a |
| **Tipo de compressor** | Inverter com velocidade variável |
| **Espuma expansiva de isolamento** | Ciclopentano |

## Performance / Etiqueta energética



| | | | |
|---|---|---|---|
| **Consumo anual de energia** | 197 kWh/a | **Emissão de ruído aéreo** | 35 dB(A) re 1 pW |
| **Classe energética** | D | **Autonomia de conservação sem energia elétrica** | 10 h |
| **Classe de emissão de ruído aéreo** | B | **Capacidade de congelação (4 estrelas)** | 10,0 kg/24h |
| **Volume líquido total** | 331 l | **Classe climática** | SN, N, ST, T |
| **Volume líquido do congelador** | 96 l | **EEI** | 80 % |
| **Volume líquido do frigorífico** | 235 l | | |

## Ligação elétrica

| | | | |
|---|---|---|---|
| **Potência nominal** | 200 W | **Frequência (Hz)** | 50 Hz |
| **Corrente (Amperes)** | 0,9 A | **Comprimento do cabo de alimentação** | 200 cm |
| **Tensão (Volts)** | 220-240 V | **Ficha elétrica** | (F;E) Schuko |

## Dados de logística

| | | | |
|---|---|---|---|
| **Largura** | 600 mm | **Altura** | 2000 mm |
| **Profundidade (mm)** | 592 mm | | |

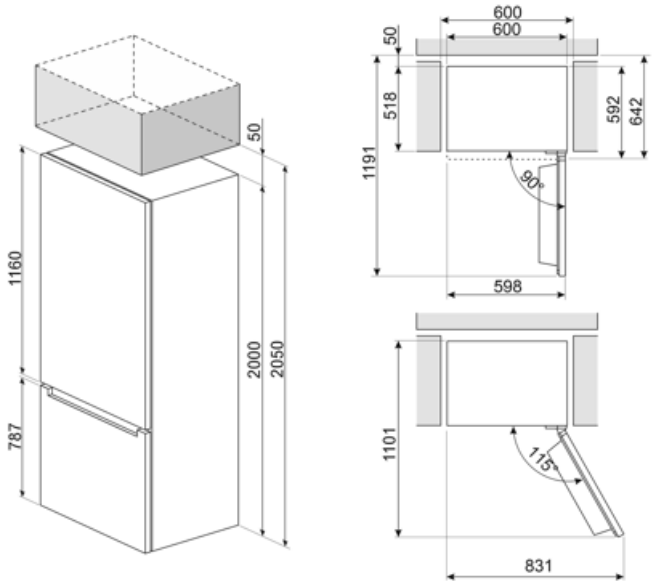

## Alternative products



**RC20XDND**

**Dobradiças:** Direito
Inox escovado

# Symbols glossary



Descongelação: sistema de descongelamento automático em intervalos regulares, eliminando a necessidade de descongelar completamente.




Display LED: Para visualizar os programas, funções e opções selecionadas e o tempo para o fim do programa.



Congelação rápido: permite congelar rapidamente grandes quantidades de alimentos frescos, devido a reduzir rapidamente a temperatura do congelador. Deverá ser ativada algumas horas antes da sua utilização.



Tecnologia Inverter: o motor inverter é muito fiável, mais leve e compacto e não necessita de substituição de escovas. É um motor mais eficiente, consumindo menos energia e mais silencioso.



Classe de eficiência energética do produto declarada na etiqueta energética e na ficha do produto e em conformidade com os regulamentos UE.



Modo económico: analisa o funcionamento do frigorífico durante a ativação e otimiza o ciclo operacional para reduzir o consumo de energia.




Iluminação por LED no interior, criando uma luz com uma distribuição perfeita. O LED consome menos energia, aquece muito menos e tem uma vida mais longa do que as lâmpadas tradicionais.



MultiFlow: ventilação através de aberturas na parede traseira do frigorífico em diferentes níveis de altura fazem com que a temperatura seja distribuída de forma harmoniosa em todo o interior, prolongando a conservação dos alimentos.