RC20XDNC



Produktfamilie	Kühlschrank
Installation	Standgerät
Produktkategorie	Kühl-/Gefrierkombination
Referenzbreite	Bis 60 cm cm
Referenzhöhe	160 - 200 cm cm
No Frost	Ja
Kühlsystem	No Frost
Abtausystem	Automatisch
Scharniersystem	Standard
Türanschlag	Rechts
Türanschlag reversibel	Ja
EAN-Code	8017709343309

Ästhetik

Ästhetik	Neutral
Farbe	Edelstahl-Look
Ausführung der Gerätetür	Edelstahl-Design
Position des Türgriffs	Griffmulde
Ausführung/Position des Türgriffs	Fest fixiert
Farbe/Ausführung des Markenlogos	Chrom
Material der Seitenwände	Metall
Farbe/Ausführung der Seitenwände	Silber
Markenlogo	3D
Ausführung des Displays	LED
Position des Displays	Extern

Aufteilung Kühlteil

Anzahl der Schubladen	2
Arten von Schubladen	Niedrigtemperatur-Schublade, Obst- und Gemüseschublade
Anzahl der höhenverstellbaren Einlegeböden	3
Anzahl der Obst-/Gemüseschubladen	1
Regalmaterial	Sicherheitsglas
Art der Obst-/Gemüseschublade	Mit Sichtfenster, rollengeführt
Flaschenbord	Ja
Art der Abdeckung der Obst-/Gemüse-Schublade	Sicherheitsglas
Anzahl der Beleuchtungen	1
Niedrigtemperatur-Schublade	Ja
Innenbeleuchtung des Kühlteils	Ja
Art der Innenbeleuchtung Kühlteil	LED

Abdeckung für Obst-/Gemüse-Schublade	Ja

Aufteilung Innentür Kühlteil

Anzahl der höhenverstellbaren Türablagen	3	**Anzahl der Flaschenborde**	1

Zusatzausstattung Kühlteil



Humidity Control	Ja	**Multiflow-Umluftsystem**	Ja
Zubehör	Flaschenbord, Eierablage		

Aufteilung Gefrierteil

Anzahl der Gefrierschubladen	3

Zusatzausstattung Gefrierteil

Zubehör	1 Eiswürfelschale

Weitere technische Eigenschaften



Display-Funktionen	Schnellgefrieren, ECO
Türalarm	Ja
Temperaturalarm	Ja
Temperatursteuerung	Elektronisch
Anzahl der Kompressoren	1
Kältemittel	R600a
Kompressor	Inverter-Technik (elektronisch gesteuert)
Material der Isolierschäumung	Cyclopentan

Technische Daten / Energielabel - Reg. 2019 - bindend ab 1.3.2021



Jährlicher Energieverbrauch	158 kWh/Jahr	**Luftschallemissionen**	35 dB(A) re 1 pW
Energieeffizienzklasse	C	**Lagerzeit bei Störung**	10 h
Luftschallemissionsklasse	B	**4-Sterne Gefriervermögen**	10.0 kg/24h
Gesamtrauminhalt (in dm3 oder l)	331 l	**Klimaklassen**	SN, N, ST, T
		EEI	64 %

Summe der Rauminhalte der Tiefkühlfächer	96 l
Summe der Rauminhalte der Kaltlagerfächer und der Kühlfächer	235 l

Elektrischer Anschluss

Elektrischer Gesamtanschlusswert	200 W	**Frequenz**	50 Hz
Absicherung	0.9 A	**Länge Netzkabel**	200 cm
Spannung	220-240 V	**Netzstecker**	(F;E) Schuko

Logistik-Informationen

Produktbreite	600 mm	**Produkthöhe**	2000 mm
Produkttiefe ohne Türgriff	592 mm	**Produktbreite bei max. Türöffnungswinkel**	831 mm

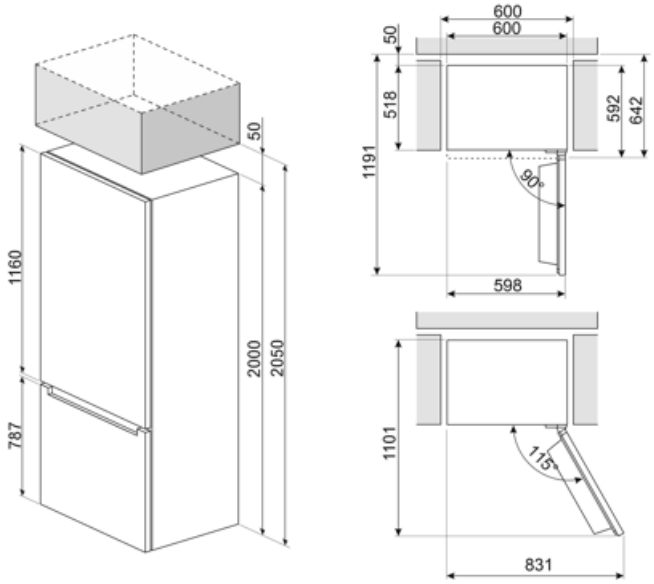

Symbolverzeichnis



Abtauautomatik: vollautomatisches Abtauen in regelmäßigen Abständen, wodurch ein manueller Eingriff nicht mehr erforderlich ist.



ECO-Modus: erkennt die Kühlschrankfunktionen während der Aktivierung und optimiert den Betriebszyklus, um den Energieverbrauch zu reduzieren.



LED-Innenbeleuchtung: eine energieeffiziente, langlebige und sehr effektive Art der Ausleuchtung des Kühlteils.



Multiflow-Umluftkühlung: Das Multiflow-Umluftkühlung sorgt für eine gleichmäßige Verteilung der kühlen Luft im Kühlraum.



LED-Display: zur optischen Anzeige der gewählten Programme, Funktionen und Optionen sowie die Restlaufzeit bis Programmende.



Schnellgefrieren: für ein schnelles und zeitlich begrenztes einfrieren des Gefriergutes. Zu empfehlen direkt nach dem Einkauf oder zum Einfrieren frischer Lebensmittel.



Inverter-Kompressor: ermöglicht eine höhere Leistung bei optimiertem Wirkungsgrad, reduziert den Energieverbrauch sowie das Betriebsgeräusch und ist zudem langlebiger.



Energieeffizienzklasse C