RC20XDNC

Familia	Frigorífico
Instalación	Libre instalación
Categoría	Combinado
Ancho de referencia	Until 60 cm
Altura de referencia	160 - 200 cm
Sistema Total No - Frost	Sí
Sistema de refrigeración	Total No Frost
Descongelación	Automático
Tipo de bisagra	Estándar
Posición bisagra	Derecha
Puerta reversible	Sí
Código EAN	8017709343309

Estética

Estética	Universal	**Material de los laterales**	Acero
Color	Inox Look	**Color laterales**	Plata
Material de la puerta	Efecto inox	**Logo**	Insertado
Tirador	Integrada	**Pantalla**	LED
Tipo de tirador	Fija	**Posición display**	Externo
Color logo	Cromo		

Instalación compartimento frigorífico

Number of compartments	2	**Estante portabotellas**	Sí
Compartment types	Low temperature compartment, Fruit and vegetable compartment	**Tipología estante cubre cajón de verduras**	Cristal
Número estantes regulables	3	**Nº de Luces**	1
Número de cajones fruta y verdura	1	**Compartimento baja temperatura**	Sí
Tipología estantes regulables	Cristal	**Iluminación interna frigorífico**	Sí
Tipo de cajón	Railes deslizables	**Tipo de iluminación interior frigorífico**	LED
Estante cubre cajón para la verdura	Sí		

Contrapuerta compartimento frigorífico

Número compartimentos de puerta regulables	3	**Número de compartimento portabotellas**	1

Otros equipos frigorífico

Accesorios	Accesorio sujetabotellas, Huevera	**Multiflow**	Sí

Instalación compartimento congelador

Número de cajones	3

Otros equipos congelador

Accesorios	1 cubitera

Otras características técnicas

Funciones pantalla	Congelación rápida, Eco
Alarma apertura puerta	Sí
Temperatura Alarma	Sí
Tipo de control de la temperatura	Electrónico
Número de compresores	1
Tipo de gas refrigerante	R600a
Tipo de compresor	Compresor Inverter
Agente espumante	Ciclopentano

Rendimiento / Etiqueta energética - Reg. 2019

Consumo anual de energía	158 kWh/a	**Rumorosidad**	35 dB(A) re 1 pW
Clase de eficiencia energética del modelo	C	**Autonomía de conservación sin energía eléctrica**	10 h
Airborne acoustical noise emission class	B	**4 estrellas - Capacidad congelación**	10,0 kg/24h
Volumen neto total	331 l	**Clase climática**	SN, N, ST, T
Volumen total del compartimento congelador	96 l	**EEI**	64 %
Volumen total compartimento frigorífico	235 l		

Conexión eléctrica

Datos nominales de conexión eléctrica	200 W	**Frecuencia (Hz)**	50 Hz
Corriente	0,9 A	**Longitud del cable de alimentación**	200 cm
Tensión	220-240 V	**Enchufe**	Schuko (F;E)

Datos logísticos

Ancho del producto (mm)	600 mm	**Altura con patas**	2000 mm
Profundidad sin tirador	592 mm	**Ancho del producto con apertura máxima de puertas**	831 mm

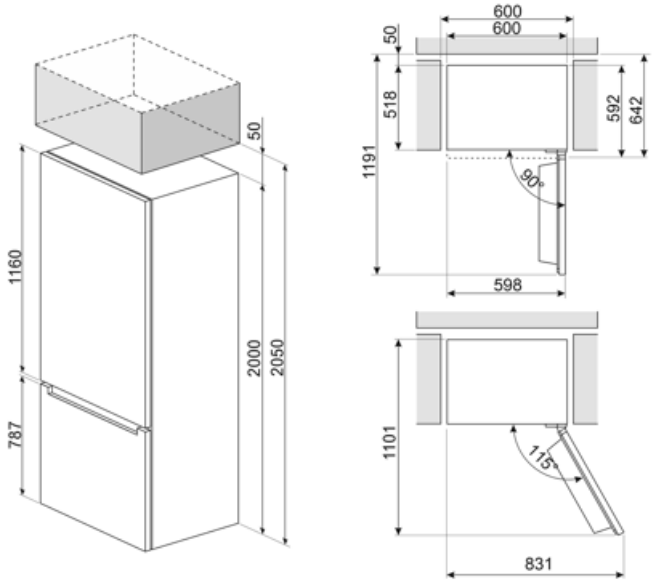

Symbols glossary

Descongelación automática: todos los modelos de refrigerador están equipados con descongelación automática en el compartimiento del refrigerador.

Pantalla LED: para optimizar el rendimiento y simplificar el uso del aparato tanto como sea posible, algunas lavadoras y refrigeradores están equipados con una pantalla LED que le permite ver el estado operativo del producto.

Congelación rápida: la función de congelación rápida permite que grandes cantidades de alimentos frescos se congelen muy rápidamente. Al activarlo unas horas antes, el congelador baja la temperatura y después de unas horas restablece automáticamente el funcionamiento normal.

Motor inverter: para lavadoras y secadoras: la evolución de las lavadoras y secadoras Smeg hacia modelos más inteligentes y eco-sostenibles ha llevado a la elección de la tecnología Inverter con bomba de calor que reduce significativamente el consumo de energía. Para lavavajillas: el motor inversor de última generación garantiza una mayor vida útil, eficiencia y consumo reducido, así como un silencio absoluto.

Clase eficiencia energética C

Función económica: la función económica analiza el uso del refrigerador durante el período de activación y optimiza los ciclos de trabajo para mantener la electricidad al mínimo

Iluminación LED interna: la iluminación LED interna garantiza el ahorro de energía y al mismo tiempo ofrece una luz de atmósfera.

Sistema de enfriamiento Multiflow: el sistema de ventilación Multiflow permite difundir de manera constante y uniforme el aire dentro del refrigerador.