RC20XDNC



Termékcsalád	Hűtő
Üzembe helyezés	Szabadon álló
Kategória	Alulfagyasztós hűtőszekrény
Referencia szélesség	60 cm-ig cm
Referencia magasság	160 – 200 cm
Total No Frost rendszer	Igen
Hűtés típusa	Total No Frost
Leolvasztás	Automatikus
Zsanér típusa	Standard
Zsanér pozíciója	Jobbra nyíló ajtó
Megfordítható ajtó	Igen
EAN kód	8017709343309

Design

Design család	Universale	**Oldalsó anyag**	Acél
Szín	Pet rozsdamentes acél megjelenés	**Oldalsó szín**	Ezüst
		Logo	3D
Anyag	Acél hatás	**Kijelző**	LED
Fogantyú	Integrált	**Kijelző pozíció**	Esterno (su porta)
Fogantyú típusa	Rögzített		
Logó színe	Króm		

Hűtőszekrény rekesz jellemzői

Rekeszek száma	2	**Palacktartó polc**	Igen
Compartment types	Low temperature compartment, Fruit and vegetable compartment	**A frissentartó/zöldségfiókok fedelének típusa**	Üveg
Állítható polcok száma	3	**Lámpák száma**	1
Gyümölcs- és zöldségfiókok száma	1	**Alacsony hőmérsékletű tárolórész**	Igen
Polcok anyaga	Üveg	**Belső világítás a hűtőben**	Igen
A frissentartó/zöldségfiókok fedelének típusa	Kihúzható	**Belső világítás típusa (hűtőszekrény)**	LED
Frissentartó fedél	Igen		

Hűtőszekrény belső ajtó

Állítható ajtópolcok száma	3	**Palacktartó polcok száma**	1

Hűtőszekrény egyéb jellemzői



Páratartalom-szabályozás	Yes, manual	**MultiFlow**	Igen
Tartozékok	Palacktartó, Tojástartó		

Fagyasztórekesz jellemzői

Fiókok száma	3

Fagyasztó egyéb jellemzői

Tartozékok	1 jégkészítő

Egyéb műszaki jellemzők



Funkciók megjelenítése	Gyorsfagyasztás, ECO
Ajtó riasztás	Igen
Hőmérséklet riasztás	Igen
A hőmérséklet-szabályozás típusa	Elektronikus
Kompresszorok száma	1
Hűtőközeg gáz típusa	R600a
Kompresszor típusa	Inverteres
Foam agent	Cyclopentane

Teljesítmény / Energiacímke – 2019-es rendelet



Éves energiafogyasztás	158 kWh/a	**Levegőben terjedő akusztikus zajkibocsátás**	35 dB(A) re 1 pW
Energiahatékonysági osztály	C	**Hőmérséklet-emelkedés ideje**	10 h
Levegőben terjedő akusztikus zajkibocsátási osztály	B	**4 csillagos – Fagyasztási kapacitás**	10.0 kg/24h
Teljes nettó űrtartalom	331 l	**Klímaosztály**	SN, N, ST, T
Fagyasztó űrtartalom	96 l	**EEI**	64 %
Hűtőtér űrtartalom	235 l		

Elektromos csatlakozás

		Frekvencia (Hz)	50 Hz

Elektromos csatlakozás névleges értéke	200 W	**Tápkábel hossza**	200 cm
		Csatlakozódugó	(F;E) Schuko
Áramerősség	0.9 A		
Feszültség (V)	220-240 V		

Logisztikai információk

Termék szélesség (mm)	600 mm	**Magasság**	2000 mm
Mélység fogantyú nélkül	592 mm	**Termékszélesség nyitott ajtóval**	831 mm

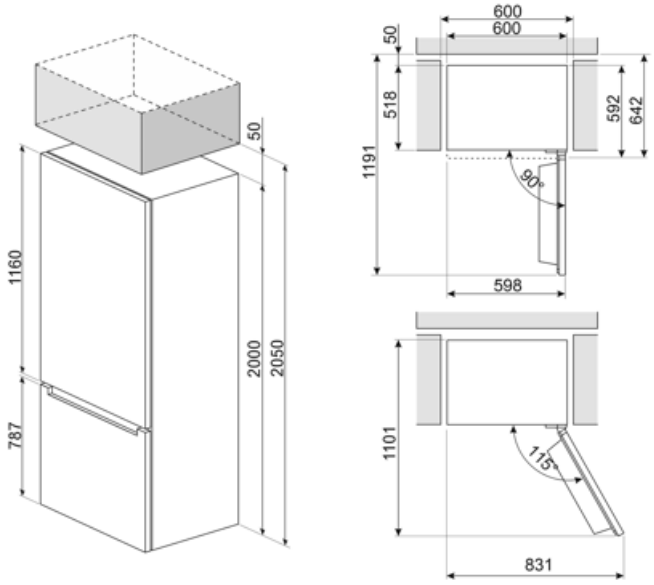

Symbols glossary



Az automatikus leolvasztási rendszer rendszeres időközönként automatikus leolvasztással működik, teljesen kiküszöbölve a leolvasztás szükségességét.



Gazdaságos mód: Elemzi a hűtőszekrény működését az aktiválás során, és optimalizálja a működési ciklust az energiafogyasztás csökkentése érdekében.



LED belső világítás: energiahatékonyabb és tartósabb mód a készülék belsejének megvilágítására.



Air plus: hosszabb ideig frissen tartja az ételt.



LED kijelző: a kiválasztott programok, funkciók és opciók, valamint a ciklus végéig eltelt idő megjelenítése.



Gyorsfagyasztás: A gyorsfagyasztás funkciót a használat előtt néhány órával aktiválva lecsökkenti a rekesz hőmérsékletét.



A Smeg intelligensebb és környezetbarátabb modellek felé történő elmozdulása az inverteres technológia választásához vezetett, ami jelentősen csökkenti a fogyasztást.



C energiahatékonysági osztály