RC20XDNC



Product familie	Koelkast
Installatie	Vrijstaand
Categorie	Koel-vriescombinatie
Referentie breedte	Tot 60 cm cm
Referentie hoogte	160 - 200 cm cm
No Frost systeem	Ja
Type koelen	No Frost
Ontdooien	Automatisch ontdooien
Type scharnier	Standaard
Positie scharnier	Rechts
Deur omkeerbaar	Ja
EAN-code	8017709343309

Design

Design	Universeel	**Materiaal zijwanden**	Staal
Kleur	Inox Look	**Kleur zijkanten**	Zilver
Materiaal deur	Inox look	**Logo**	Geassembleerd
Handgreep	Geïntegreerd	**Display**	LED
Type handgreep	Vast	**Positie display**	Esterno (su porta)
Kleur logo	Chroom		

Uitrusting koelkast

Number of compartments	2	**Flessenhouder**	Ja
Compartment types	Low temperature compartment, Fruit and vegetable compartment	**Type afdekplaat groente-/fruitlade**	Glas
		Aantal lampen	1
Aantal verstelbare leggers	3	**Convertible temperature drawer**	No
Aantal groente-/fruitlades	1	**Low temperature compartment**	Ja
Shelves material	Glas	**Binnenverlichting koelkast**	Ja
Type afdekplaat groente-/fruitlade	Op telescopische geleiders	**Type binnenverlichting koelkast**	LED
Afdekplaat groentenlade	Ja		

Binnendeur koelkast

Aantal verstelbare binnendeurcompartimenten	3	**Aantal flessenhouders**	1

Overige features koelkast



Humidity Control	Yes, manual	**MultiFlow**	Ja
Accessoires	Flessenblokkering, Eierhouder		

Uitrusting vriezer

Aantal lades	3

Overige features vriezer

Accessoires	1 ijsblokjeshouder

Overige technische eigenschappen



Display functies	Snel-vriesfunctie, ECO
Alarm open deur	Ja
Temperature Alarm	Ja
Type temperatuurcontrole	Elektronisch
Aantal compressoren	1
Type koelgas	R600a
Type compressor	Variabele toeren
Schuimmiddel	Cyclopentaan

Prestaties/Energie label - Reg. 2019



Annual energy consumption	158 kWh/jaar	**Geluidsniveau**	35 dB(A) re 1 pW
Energie-efficiëntieklasse	C	**Conserveringsduur zonder stroom**	10 h
Emissieklasse voor akoestisch luchtgeluid	B	**4 star - Freezing capacity**	10.0 kg/24h
Totaal netto volume	331 l	**Klimaatklasse**	SN, N, ST, T
Netto inhoud vriesgedeelte	96 l	**EEI**	64 %
Netto inhoud koelgedeeltes	235 l		

Elektrische aansluiting

Nominale aansluitwaarde	200 W	**Frequentie (Hz)**	50 Hz
Stroom (A)	0.9 A	**Lengte stroomkabel**	200 cm
Spanning (V)	220-240 V	**Stekker**	(F;E) Schuko

Logistieke informatie

Breedte product (mm)	600 mm	**Maximum hoogte**	2000 mm
Diepte zonder handvat en spacer	592 mm	**Product breedte met maximale deuropening**	831 mm

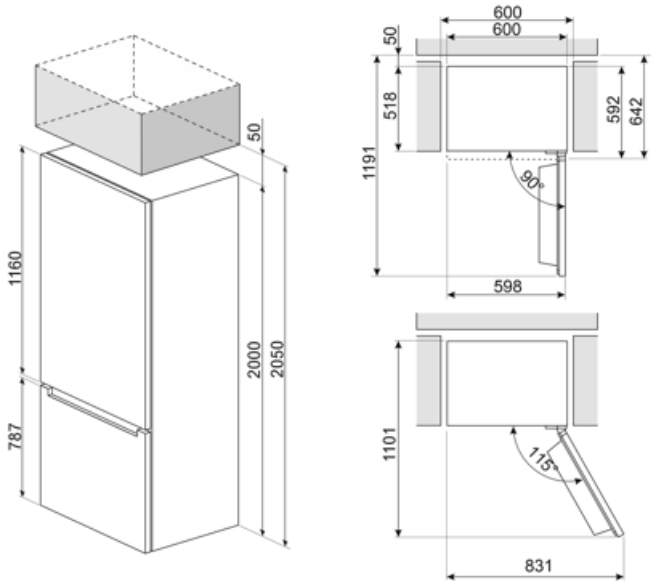

Symbols glossary



The automatic defrost system works by automatically defrosting at regular intervals eliminating the need to defrost altogether.



Economical mode: Analyzes fridge functioning during the activation and optimizes the operating cycle in order to reduce power consumption.



LED interior lighting: is a more energy efficient and long lasting way of illuminating the interior of the appliance.



Multiflow Cooling System: the Multiflow ventilation system allows an even distribution of cool air around the fridge cabinet.



LED display: to show programmes, functions and options selected and the time to the end of the cycle.



Fast freezing: The fast freezing function brings the temperature of the compartment down when activated a few hours prior to usage.



De evolutie van Smeg vaatwassers naar meer intelligente en milieuvriendelijke modellen heeft ertoe geleid om de inverter technologie te gebruiken, die een significante energie- en geluidsbesparing met zich meebrengt.



Energie-efficiëntieklasse