RC20XND

Famille	Réfrigérateurs
Installation	Pose libre
Catégorie	Combiné
Largeur de référence	Jusqu'à 60 cm
Hauteur de référence	160 - 200 cm
Système Froid Ventilé total	Oui
Type de refroidissement	Froid ventilé total
Dégivrage	Automatique
Type de charnières	Standard
Position des charnières	Droite
Porte réversible	Oui
Code EAN	8017709343279

Esthétique

Esthétique	Universel
Couleur	Inox Look
Matériau de la porte	Effet inox
Poignée	Intégrée
Type de poignée	Fixe
Couleur du logo	Chromé
Matériau des parois latérales	Tôle d'acier
Couleur des parois latérales	Gris métal
Logo	Appliqué
Afficheur	LED
Position de l'afficheur	Intérieur (sur le top)

Caractéristiques réfrigérateur

Nombre de compartiments	2
Type de compartiment	Tiroir basse température, Compartiment Fruits et Légumes
Nombre de clayettes réglables	3
Nombre de bacs à légumes	1
Type de clayettes réglables	Verre
Type de bac à légumes	Sur glissières/rails
Dessus bac à légumes	Oui
Clayette porte-bouteilles	Oui
Type de dessus bac à légumes	Verre
Nombre de lampes	1
Tiroir basse température	Oui
Eclairage interne réfrigérateur	Oui
Type d'éclairage interne réfrigérateur	LED

Contre-porte réfrigérateur

Nombre de balconnets réglables	3	**Nombre de balconnets porte-bouteilles**	1

Autres caractéristiques réfrigérateur

Accessoires réfrigérateur	Porte-bouteille, Casier à oeufs	**Airplus, système d'aération multiple**	Oui

Caractéristiques congélateur

Nombre de tiroirs	3

Autres caractéristiques congélateur

Accessoires congélateur	1 bac à glaçons

Autres caractéristiques techniques

Fonctions de l'afficheur	Congélation rapide, Eco
Alarme porte ouverte	Oui
Alarme température	Oui
Type de contrôle de la température	Électronique
Nombre de compresseurs	1
Type de gaz réfrigérant	R600a
Type compresseur	Compresseur à capacité variable (Inverter)
Agent d'expansion pour mousses isolantes	Cyclopentane

Performance / Etiquette énergétique - Reg. 2019

Consommation d'énergie annuelle	197 kWh/a	**Niveau sonore**	35 dB(A) re 1 pW
Classe énergétique	D	**Autonomie en cas de coupure de courant**	10 h
Classe d'émissions acoustiques dans l'air	B	**4 étoiles - Capacité de congélation**	10,0 kg/24h
Volume net total	331 l	**Classe climatique**	SN, N, ST, T
Somme des volumes du (des) compartiment(s) congélation	96 l	**EEI**	80 %
Somme des volumes du (des) compartiment(s) Extra Fresh et du (des) compartiment(s) frais	235 l		

Raccordement électrique

Puissance nominale	200 W	**Fréquence**	50 Hz
Intensité	0,9 A	**Longueur du câble d'alimentation**	200 cm
Tension	220-240 V	**Type de prise**	(F;E) Schuko

Informations logistiques

Largeur du produit	600 mm	**Hauteur du produit avec pieds**	2000 mm
Profondeur du produit sans poignée	592 mm		

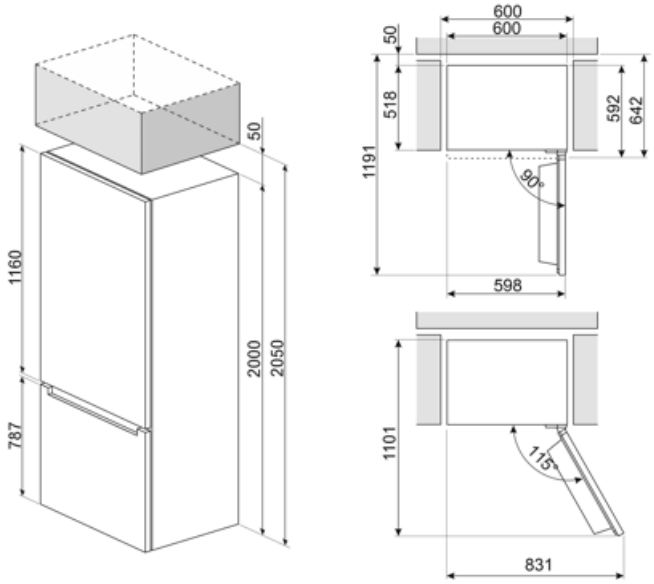

Symbols glossary

Dégivrage automatique : Le réfrigérateur se dégivre automatiquement. L’eau issue de ce dégivrage ne doit pas être récupérée car le réfrigérateur est équipé d’un système d’évaporation.

Fonction Economie : La fonction Economie analyse l'utilisation du réfrigérateur pendant la période d'activation et optimise les cycles de travail, pour minimiser la dépense d'électricité.

Eclairage intérieur LED : L'éclairage intérieur LED assure à la fois des économies d'énergie et un éclairage d'ambiance.

Système de refroidissement Multiflow : Le système de ventilation Multiflow permet de répartir l'air à l'intérieur du réfrigérateur de façon constante et uniforme.

Afficheur LED : Pour optimiser les performances et simplifier au maximum l'utilisation de l'appareil, certaines machines à laver et certains réfrigérateurs sont équipés d'un afficheur LED qui permet de visualiser l'état de fonctionnement du produit.

Congélation rapide : La fonction de congélation rapide permet de congeler de grandes quantités d'aliments frais en très peu de temps. En l'activant quelques heures avant, le congélateur abaisse la température et, après quelques heures, reprend automatiquement son fonctionnement normal.

L'évolution de Smeg vers des modèles plus intelligents et plus écologiques a conduit au choix de la technologie Inverter, qui réduit considérablement la consommation.

Classe énergétique D