RI76RSI



משפחת מוצרים	מקרר
התקנה	מובנה
קטגוריה	תושבת תחתית
נישה להתקנה	>200
רוחב ייחוס	70 - 80 cm
גובה ייחוס	גבוה מ-200 cm
Sistema Total No - Frost	סה"כ
סוג קירור	No-Frost מקרר בסיוע מאוורר, מקפיא
הפשרה	אוטומטית
סוג צירים	דלת על דלת
מיקום צירים	ימני
קוד EAN	8017709205102

אסתטיקה

סדרה עיצובית	Universale	**צבע דפנות**	כסף
צבע	נירוסטה	**Logo**	Silk screen
עיצוב	שטוח	**צג**	LCD
חומר	יריעת מתכת	**מחיצת תצוגה**	
סוג ידית	קבוע	**מסנן מים**	כן
חומר דופן	פלדה		

מאפייני תא מקרר

מספר מדפים מתכווננים	3	**סוג כיסוי תא/מגירה לפירות וירקות**	זכוכית
מספר מגירות לפירות וירקות	1	**אזור Life Plus-0°C**	כן
חומר מדפים	זכוכית	**תאורה פנימית במקרר**	כן
סוג כיסוי תא/מגירה לפירות וירקות	על מסילות מחליקות	**סוג תאורה פנימית (מקרר)**	LED
כיסוי לתא פירות וירקות	כן		

דלת פנימית של מקרר

מספר מדפי דלת מתכווננים	2	**מספר מדפי בקבוקים**	1
מדפי דלת מתכווננים עם פס תמיכה	כן	**מדפי בקבוקים עם פס תמיכה**	כן

מאפיינים אחרים של מקרר



MultiFlow	כן	**אינייזר**	

מאפייני תא מקפיא

מספר מגירות	2	**סוג תאורה פנימית (מקפיא)**	LED
תאורה פנימית במקפיא	כן	**סוגי מדפים**	זכוכית

מאפיינים אחרים של מקפיא

אביזרים		**מדף למגש קרח**	כן
מכונת קרח	אוטומטית		

מאפיינים טכניים אחרים



תצוגת פונקציות	חופשה, קפיאה מהירה, קירור מהיר, מולטיזון, נעילת בקרות, התרעת טמפרטורה, טיימר קירור, מצב הדגמה, שבת
מולטיזון	כן
חיבור לרשת המים	כן
נורת התרעת טמפרטורה	כן
התרעה על פתיחת דלת	כן
התרעת טמפרטורה	אקוסטי וחזותי
סוג בקרת טמפרטורה	אלקטרוני
מס' מדחסים	2
סוג גז קרר	R600a
סוג מדחס	אינוורטר
כמות קרר (גרם)	48 g
Foam agent	Cyclopentane

תווית חשמל / ביצועים – שנת 2019



צריכת חשמל שנתית	323 kWh/a	**סכום הנפחים של תאי הקירור והתאים הלא קפואים**	320 l
קטגוריית יעילות אנרגטית	F		
קטגוריית פליטות רעש נישא באוויר	C	**פליטות רעש נישא באוויר**	41 dB(A) re 1 pW
נפח נטו כולל	320 l	**זמן עליית טמפרטורה**	10 h
סכום הנפחים של התאים הקפואים	105 l	**קטגוריית אקלים**	SN, N, ST, T
		EEI	122 %

חיבור חשמלי

דירוג חיבור חשמלי	240 W	**תדר (Hz)**	50 Hz
זרם	1,4 A	**אורך כבל חשמל**	200 cm
מתח (וולט)	220-240 V	**תקע**	(F;E) Schuko

מידע לוגיסטי

רוחב	749 mm	**רוחב המוצר עם פתיחה מרבית של הדלתות**	750 mm
עומק ללא ידית	610 mm		
גובה	2050 mm	**עומק מוצר עם דלתות שנפתחות ב-90° מעלות**	1320 mm
		רוחב מרווח	10 mm

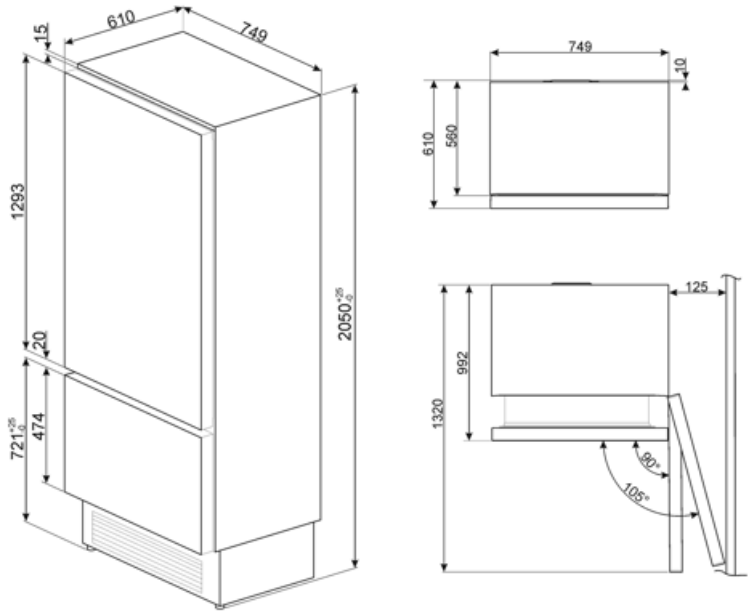

Symbols glossary



תא הקפאה 4 כוכבים לשימור טוב יותר של מזון.



נעילת ילדים: חלק מהדגמים מצוידים במתקן לנעילת התוכניות/מחזורים כך שלא ניתן לשנותם באקראי.



F קטגוריית יעילות אנרגטית



קפיאה מהירה: פונקציית הקפיאה המהירה מנמיכה את הטמפרטורה בתא אם מפעילים אותה מספר שעות לפני השימוש.



פנימית: דרך חסכונית יותר בחשמל LED תאורת ומאריכת ימים יותר להאיר את פנים המכונה.



טכנולוגיית אינוורטר: ההתפתחות של המייבשים של לכיוון של דגמים חכמים וידידותיים לסביבה Smeg יותר הובילה לבחירה לשימוש בטכנולוגיית אינוורטר עם משאבות חום, שמפחיתה משמעותית את צריכת החשמל.



מולטיזון: ניתן להשתמש בתא מולטיזון כתא קירור או תא הקפאה. בהתאם לצרכים ולהרגלי האכילה שלך, ניתן לבחור הגדרות, תוכנית או טמפרטורה.



שבת: פונקציה זו מאפשרת לבשל מזון במהלך השבת, יום המנוחה של היהודים, בהתאם למנהגים המקובלים. התנור פועל



מערכת ההפשרה האוטומטית פועלת על ידי הפשרה אוטומטית במרווחים קבועים ומבטלת את הצורך בהפשרה.



A+: מסייעת לחסוך עד A+ קטגוריית יעילות אנרגטית 10% A. חשמל בהשוואה לקטגוריה הביצועים המרביים עם הצריכה המינימלית מובטחים.



LCD: צג מיטוב הביצועים ופשטות השימוש במכשיר.



מצב חיסכון בחשמל: מצב החיסכון בחשמל מאפשר להשבית את המקרר ולהשאיר את המקפיא עובד.



Life Plus 0°C: הטמפרטורה בתאי Lifeplus 0° נותרת C, ומשמרת בשר טרי ודגים לתקופה ממושכת.



אוויר פלוס: שמירה על מזון טרי יותר לפרק זמן ממושך יותר.



No Frost: מערכות No Frost ו-Frost free מונעות הצטברות של קרח כך שאין צורך בהפשרת קרח.