RSDU30R



Famille	Réfrigérateurs
Installation	Intégrable
Catégorie	Une porte
Niche d'encastrement	>200
Système Froid Ventilé total	Oui
Type de refroidissement	Réfrigérateur froid brassé, congélateur froid ventilé - Deux circuits de refroidissement
Dégivrage	Automatique
Type de charnières	Pantographes
Panneau de cuisine	Non fourni
Position des charnières	Droite
Code EAN	8017709332747

Esthétique

Esthétique	Universelle
Matériau de la porte	Tôle d'acier
Couleur du logo	Gris métal
Matériau des parois latérales	Tôle d'acier
Logo	Sérigraphié
Couleur des finitions des balconnets	Gris métal
Couleur des finitions des tiroirs	Gris métal
Couleur des finitions des clayettes en verre	Gris métal
Afficheur	TFT
Position de l'afficheur	Intérieur (sur le top)
Filtre à eau	Oui

Caractéristiques réfrigérateur

Nombre de compartiments	3
Type de compartiment	Compartiment Fruits et Légumes
Nombre de clayettes réglables	3
Nombre de bacs à légumes	3
Matériau des clayettes	Verre
Type de bac à légumes	Sur glissières/rails
Dessus bac à légumes	Oui
Type de dessus bac à légumes	Verre
Eclairage interne réfrigérateur	Oui
Type d'éclairage interne réfrigérateur	LED

Contre-porte réfrigérateur

Nombre de balconnets réglables	3
Balconnets réglables avec fil métallique	Oui

Autres caractéristiques réfrigérateur



Airplus, système d'aération multiple	Oui

Autres caractéristiques techniques



Fonctions de l'afficheur	Vacances, Refroidissement rapide, Alarme température, Mode Expo, Mode Sabbath
Alarme porte ouverte	Oui
Alarme température	Oui
Type de contrôle de la température	Electronique
Nombre de compresseurs	2
Type de gaz réfrigérant	R600a
Type compresseur	Compresseur à capacité variable (Inverter)
Quantité de réfrigérant (gr)	85 g

Performance / Etiquette énergétique - Reg. 2019

Consommation d'énergie annuelle	343 kWh/a
Volume net total	494 l
Somme des volumes du (des) compartiment(s) Extra Fresh et du (des) compartiment(s) frais	494 l
Classe climatique	SN, N, ST, T

Raccordement électrique

Intensité (A)	2,5 A
Tension (V)	115 V
Fréquence (Hz)	60 Hz
Longueur du câble d'alimentation (cm)	200 cm
Type de prise	(B) NEMA 5-15P

Informations logistiques

Largeur du produit (mm)	760 mm
Largeur de la niche d'encastrement	762 mm
Profondeur du produit sans poignée	610 mm
Profondeur de la niche d'encastrement	610 mm
Hauteur du produit avec pieds	2120 mm
Hauteur de la niche d'encastrement	2134 mm
Largeur du produit avec les portes ouvertes au maximum	892 mm
Profondeur du produits avec la porte ouverte à 90°	1338 mm

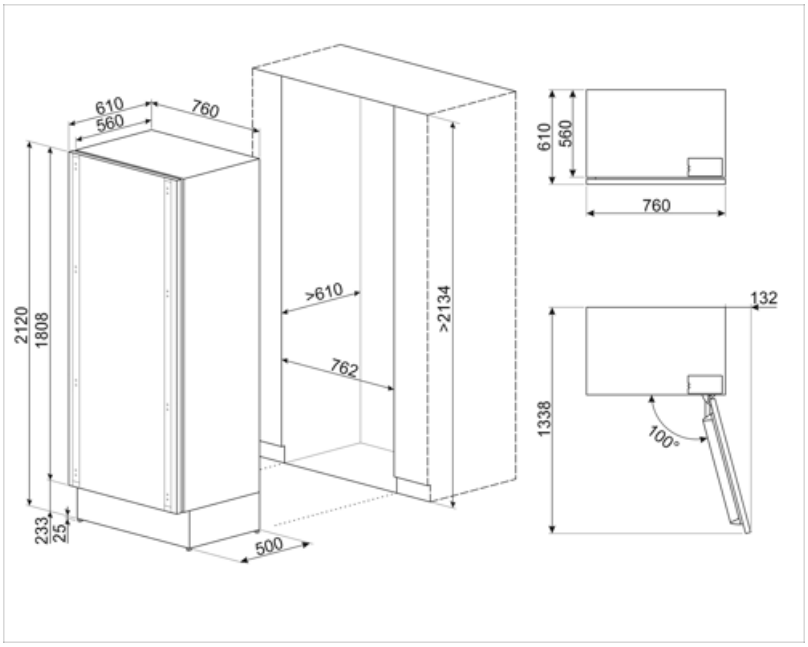
610
560
760
2120
1808
>610
762
>2134
233
25
500
610
560
760
132
1338
100°

Compatible Accessories

RSFZLK

Symbols glossary



Dégivrage automatique : Le réfrigérateur se dégivre automatiquement. L’eau issue de ce dégivrage ne doit pas être récupérée car le réfrigérateur est équipé d’un système d’évaporation.



Eclairage intérieur LED : L'éclairage intérieur LED assure à la fois des économies d'énergie et un éclairage d'ambiance.



Système de refroidissement Multiflow : Le système de ventilation Multiflow permet de répartir l'air à l'intérieur du réfrigérateur de façon constante et uniforme.



Fonction vacances : Cette fonction est particulièrement utile en cas d'absence prolongée du domicile, vous permet de désactiver le fonctionnement du service de réfrigération et de ne garder en service que le congélateur.



L'évolution de Smeg vers des modèles plus intelligents et plus écologiques a conduit au choix de la technologie Inverter, qui réduit considérablement la consommation.



Shabbat : Il vient en aide à ceux qui observent la journée de repos dans la religion juive, en gardant le four allumé à une température constante. L'éclairage intérieur, la turbine, la lumière des boutons ainsi que les sons restent éteints.