RSDU36R



Famille	Réfrigérateurs
Installation	Intégrable
Catégorie	Une porte
Niche d'encastrement	>200
Système Froid Ventilé total	Total
Type de refroidissement	Froid ventilé total
Dégivrage	Automatique
Type de charnières	Pantographes
Panneau de cuisine	Non fourni
Position des charnières	Droite
Code EAN	8017709345600

Esthétique

Esthétique	Universelle
Couleur	Inox
Matériau de la porte	Inox
Type d'inox de la porte	Normal
Poignée	Externe
Type de poignée	Fixe
Couleur de la poignée	Inox
Couleur du logo	Inox

Matériau des parois latérales	Tôle d'acier
Logo	Appliqué
Couleur des finitions des balconnets	Gris métal
Couleur des finitions des tiroirs	Gris métal
Couleur des finitions des clayettes en verre	Gris métal
Afficheur	TFT
Position de l'afficheur	Intérieur (sur le top)

Caractéristiques réfrigérateur

Nombre de compartiments	3
Type de compartiment	Compartiment Fruits et Légumes
Nombre de clayettes réglables	3
Nombre de bacs à légumes	3
Matériau des clayettes	Verre

Type de bac à légumes	Sur glissières/rails
Dessus bac à légumes	Oui
Type de dessus bac à légumes	Verre
Eclairage interne réfrigérateur	Oui
Type d'éclairage interne réfrigérateur	LED

Contre-porte réfrigérateur

Nombre de balconnets réglables	3	**Balconnet porte-bouteilles avec fil métallique**	Oui

Autres caractéristiques réfrigérateur



Airplus, système d'aération multiple	Oui

Autres caractéristiques techniques



Fonctions de l'afficheur	Vacances, Refroidissement rapide, Alarme température, Mode Expo, Mode Sabbath
Témoin de fonctionnement	Oui
Témoin alarme température	Oui
Alarme porte ouverte	Oui
Alarme température	Oui
Type de contrôle de la température	Electronique
Nombre de compresseurs	1
Type de gaz réfrigérant	R600a
Type compresseur	Compresseur à capacité variable (Inverter)
Quantité de réfrigérant (gr)	85 g

Performance / Etiquette énergétique - Reg. 2019

Consommation d'énergie annuelle	355 kWh/a	**Somme des volumes du (des) compartiment(s) Extra Fresh et du (des) compartiment(s) frais**	610 l
Volume net total	610 l		

Raccordement électrique

Intensité (A)	2 A	**Longueur du câble d'alimentation (cm)**	200 cm
Tension (V)	115 V	**Type de prise**	(B) NEMA 5-15P
Fréquence (Hz)	60 Hz		

Informations logistiques

Largeur du produit (mm)	912 mm	**Hauteur de la niche d'encastrement**	2134 mm
Largeur de la niche d'encastrement	914 mm	**Largeur du produit avec les portes ouvertes au maximum**	1051 mm
Profondeur du produit sans poignée	620 mm	**Profondeur du produit avec la poignée**	735 mm
Profondeur de la niche d'encastrement	635 mm		

Hauteur du produit avec pieds	2120 mm
Profondeur du produits avec la porte ouverte à 90°	1487 mm

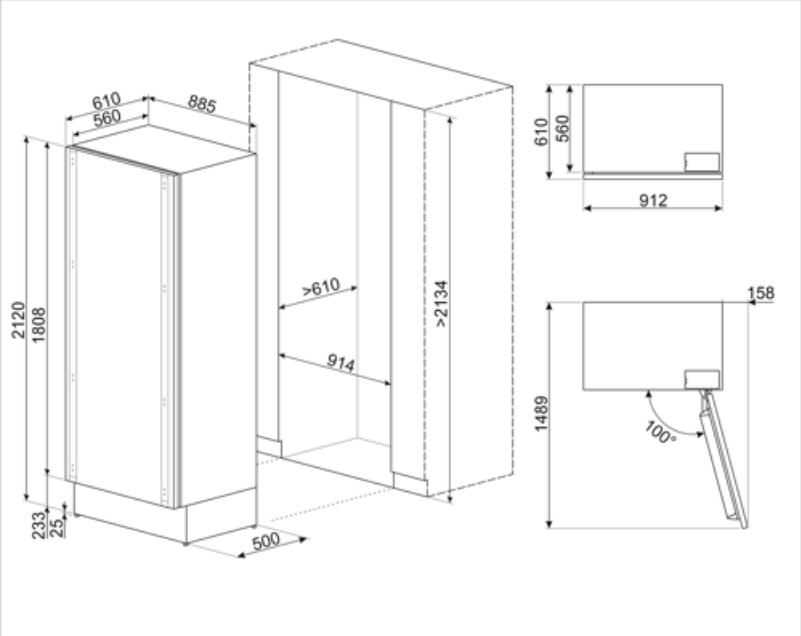

Compatible Accessories

RSFZLK

Symbols glossary



Dégivrage automatique : Le réfrigérateur se dégivre automatiquement. L’eau issue de ce dégivrage ne doit pas être récupérée car le réfrigérateur est équipé d’un système d’évaporation.



Eclairage intérieur LED : L'éclairage intérieur LED assure à la fois des économies d'énergie et un éclairage d'ambiance.



Système de refroidissement Multiflow : Le système de ventilation Multiflow permet de répartir l'air à l'intérieur du réfrigérateur de façon constante et uniforme.



Fonction vacances : Cette fonction est particulièrement utile en cas d'absence prolongée du domicile, vous permet de désactiver le fonctionnement du service de réfrigération et de ne garder en service que le congélateur.



L'évolution de Smeg vers des modèles plus intelligents et plus écologiques a conduit au choix de la technologie Inverter, qui réduit considérablement la consommation.



Shabbat : Il vient en aide à ceux qui observent la journée de repos dans la religion juive, en gardant le four allumé à une température constante. L'éclairage intérieur, la turbine, la lumière des boutons ainsi que les sons restent éteints.