RTU366GX

Famille	Table de cuisson
Type d'encastrement	Semi-affleurant ou affleurant
Dimension	36"
Type	Gaz
Code EAN	8017709292492



Esthétique

Esthétique	Portofino
Couleur	Inox
Finition	Satiné
Matériau	Email
Type d'inox	Satiné
Grilles	Fonte
Matériau des brûleurs	Aluminium
Type de commandes	Manettes
Nombre de manettes	6
Couleur des manettes	Effet inox
Logo	Appliqué

Programmes / Fonctions

Nombre de brûleurs gaz	6
Nombre total de foyers	6

Tech

Avant gauche - 18000 BTU
Arrière gauche - 12000 BTU
Avant central - 12000 BTU
Arrière central - 12000 BTU
Arrière droit - 12000 BTU
Avant droit - 18000 BTU

Thermocouples	Oui

Accessoires inclus

Autres accessoires	Chapeau de brûleur

Raccordement électrique

Puissance nominale	12 W	**Fréquence (Hz)**	60 Hz
Intensité (A)	0.1 A	**Longueur du câble d'alimentation (cm)**	120 cm
Tension (V)	120 V		
Type de câble d'alimentation	Mono-phasé	**Type de prise**	(B) USA 120V

Raccordement gaz

Type de gaz	G20 Gaz naturel	**Injecteurs gaz fournis**	G30 GPL Gaz liquide
Raccordement au gaz	Cylindrique		

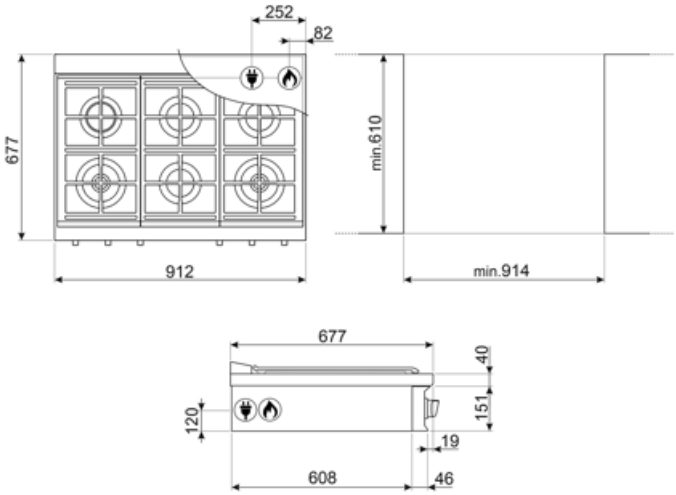

Symbols glossary



Grilles en fonte : Ces grilles résistent aux hautes températures. Solides et robustes, elles ont été conçues pour faciliter le déplacement des casseroles.



Brûleur Ultra-rapide : Le brûleur Ultra-rapide est défini comme le brûleur d'une puissance d'au moins 3,5 kW, qui peut être simple, double ou triple couronne.



Commandes par manettes