S264AV2

Familia	Encimera de cocción
Instalación	Tradicional
Dimensión	60 cm
Alimentación	Gas
Tipología	Gas
Código EAN	8017709263645

Estética

Estética	Selección
Color	Avena
Material	Esmaltado
Rejillas	Piattina
Quemadores	Smeg Contemporanea
Material de los quemadores	Aluminio
Tipo de regulación mandos	Mandos
Posición mandos	Frontal
N.° de mandos	4
Color mandos	Negro
Logo	Serigrafiado
Color de la serigrafía	Negro
Otros colores disponibles	Acero inoxidable

Programas/Funciones

Número de zonas de cocción a gas	4
Número total de zonas de cocción	4

Opciones

Hueco estándar	478-482x555-560 mm

Características técnicas

Izquierda - Gas - RP - 3.10 kW
Posterior central - Gas - SRD - 1.70 kW
Anterior central - Gas - AUX - 1.10 kW
Derecha - Gas - RP - 2.60 kW

Sistema de válvulas de seguridad	Sí	**Conexión automática**	Sí

Conexión eléctrica

Datos nominales de conexión eléctrica	1 W	**Frecuencia (Hz)**	50/60 Hz
Tensión (V)	220-240 V	**Largo del cable de alimentación**	120 cm
Tipo de cable eléctrico	Monofase		

Conexión de gas

Tipo de gas	G20 gas natural	**Otras conexiones de gas previstas**	Cónica
Conexión de gas	Cilindrico	**Datos nominales de conexión gas**	8400 W
Otros inyectores de gas incluidos	G30 Gas Liquido GPL		

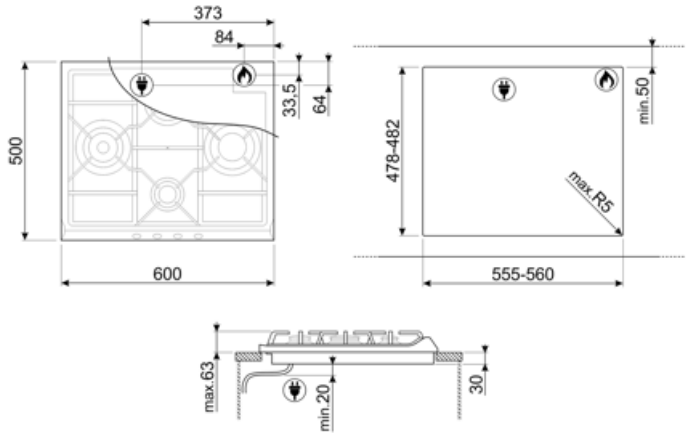

Accesorios Compatible

6MP700AO

Set de mandos - Cortina Antracita / Latón envejecido

6MP700AX

6MP700BS

Set de mandos - Silver / Silver

6MP700PO

Set de mandos - Cortina Crema / Latón Envejecido

6MPF2465X

Set de mandos - Estética Selección

GRW

Soporte para Wok

TPK

Parrilla de acero inoxidable para cocinar platos de Teppanyaki

Symbols glossary

Estándar: método de instalación, que se adapta fácilmente a cualquier tipo de cocina.

Knobs control

CUT_OUT_STANDARD_72dpi