S4C092F

Família	Frigorífico
Instalação	de encastre
Categoria	1 porta
Nicho para encastre	88
Reference width	Até 60
Altura de referência	Até 100
Tecnologia	Estático
Descongelação	Descongelação automática no frigorífico e manual no congelador
Tipo de dobradiças	Dobradiças deslizantes
Dobradiças	À direita
Portas reversíveis	Sim
Código EAN	8017709292966

Design

Design	Universal	**Logótipo**	Logótipo serigrafado
Cor	Branco	**Cor do perfil das prateleiras**	Branco
Série	Plano	**Cor do perfil da prateleira de vidro**	Branco
Material da porta	Aço	**Display**	Display com LEDs
Material das laterais	Aço	**Posição display**	Interno
Cor das laterais	Laterais em branco		

Composição do interior do frigorífico

Número de prateleiras ajustáveis	2	**Prateleira da gaveta dos legumes**	Sim
Gavetas para fruta e legumes	1	**Tipologia de prateleira sobre a gaveta dos legumes**	Vidro
Tipo de prateleiras ajustáveis	Ajustáveis em altura	**Iluminação interna do frigorífico**	Sim
Tipo das gavetas para legumes	Gaveta de legumes	**Tipo de iluminação do frigorífico**	LED

Composição do interior da porta do frigorífico

Compartimentos da porta com tampa transparente	1	**Compartimentos da porta para garrafas**	1

Compartimentos da porta ajustáveis	2

Outras características do frigorífico

Acessórios do frigorífico	Suporte de ovos

Composição do interior do congelador

Compartimento de congelação interno	Sim

Outras características técnicas

Acessórios do congelador	Cuvete de gelo
Tipo de controlo da temperatura	Eletrónico
Nº de compressores	1
Tipo de gás de refrigeração	R600a
Tipo de compressor	Compressor standard
Quantidade de refrigerante (gr.)	31 g
Espuma expansiva de isolamento	Ciclopentano

Performance / Etiqueta energética

Consumo anual de energia	178 kWh/a
Classe energética	F
Classe de emissão de ruído aéreo	C
Volume net total	124 l
Volume líquido do congelador	14 l
Volume líquido do frigorífico	110 l
Emissão de ruído aéreo	37 dB(A) re 1 pW
Autonomia de conservação sem energia elétrica	8.50 h
Capacidade de congelação (4 estrelas)	2.6 Kg/24h
Classe climática	SN, N, ST
EEI	124 %

Ligação elétrica

Ficha elétrica	(F;E) Schuko
Potência nominal	100 W
Corrente (Amperes)	0,6 A
Tensão (Volts)	230-240 V
Frequência (Hz)	50 Hz
Comprimento do cabo de alimentação	240 cm

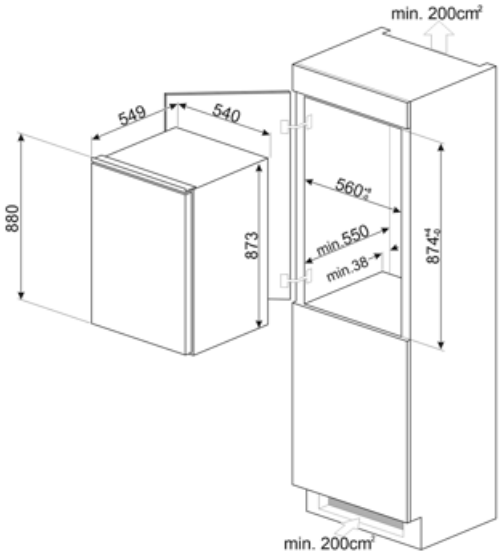
min. 200cm²
549
540
880
873
560
min.550
min.38
874
min. 200cm²

Symbols glossary

Compartimento de congelamento de 4 estrelas para melhor conservação dos alimentos.

Classe de eficiência energética do produto declarada na etiqueta energética e na ficha do produto e em conformidade com os regulamentos UE.

Display LED: Para visualizar os programas, funções e opções selecionadas e o tempo para o fim do programa.

Indica a altura do eletrodoméstico ajudando a perceber em que nicho de móvel deverá ser encastrado.

Descongelação: sistema de descongelamento automático em intervalos regulares, eliminando a necessidade de descongelar completamente.

Classe de eficiência energética do produto declarada na etiqueta energética e na ficha do produto e em conformidade com os regulamentos UE.

Iluminação por LED no interior, criando uma luz com uma distribuição perfeita. O LED consome menos energia, aquece muito menos e tem uma vida mais longa do que as lâmpadas tradicionais.

Benefit (TT)

Gás refrigerante R600a

O gás refrigerante R600a, amigo do ambiente, contribui para um arrefecimento rápido com menor consumo de energia

Classe climática

A classe climática SN-T torna o aparelho adequado para trabalhar a uma temperatura ambiente entre 10 °C e 43 °C (50 °F ~ 109 °F)

Iluminação interior

Iluminação interior para uma visibilidade perfeita do interior do frigorífico

Gaveta para frutas e legumes

A gaveta para frutas e legumes garante as melhores condições de armazenamento dos alimentos frescos, evitando qualquer contaminação

Display interno

Display interno para um controlo preciso da temperatura