S4C102E



Famiglia	Frigorifero
Installazione	Incasso
Categoria	Monoporta
Nicchia da incasso	102
Larghezza di riferimento	Fino a 60 cm
Altezza di riferimento	100 - 160 cm
Tipo di raffreddamento	Statico
Sbrinamento	Frigorifero automatico, freezer manuale
Tipo di cerniera	A traino
Pannello cucina	Non in dotazione
Posizione cerniera	Destra
Porta reversibile	Sì
Codice EAN	8017709337100

Estetica

Estetica	Universale	**Colore fianchi**	Bianco
Colore	Bianco	**Logo**	Serigrafato
Materiale Porta	Lamiera	**Colore profilo mensole**	Bianco
Materiale fianchi	Lamiera	**Colore profilo del ripiano in vetro**	Bianco

Allestimento Comparto Frigorifero

Numero vani	1	**Tipologia verduriera**	Standard
Tipologia vani	Vano frutta e verdura	**Ripiano copri - verduriera**	Sì
Numero ripiani regolabili	2	**Tipologia ripiano copri - verduriera**	Cristallo
Numero cassetti frutta e verdura	1	**Illuminazione interna frigo**	Sì
Materiale dei ripiani	Cristallo	**Tipo illuminazione interna frigo**	Led

Controporta comparto Frigorifero

Numero mensole con coperchio transparente	1	**Numero mensole porta-bottiglie**	1
Numero balconcini regolabili	2		

Altre dotazioni Frigorifero

Accessori frigorifero	Porta-uova

Allestimento comparto Congelatore

Comparto congelamento interno	Sì

Altre caratteristiche tecniche

Accessori comparto congelamento	Vaschetta portaghiaccio
Tipo di controllo della temperatura	Elettromeccanico
Numero di compressori	1
Tipo di gas refrigerante	R600a
Tipo di compressore	Standard
Quantità refrigerante (g)	34 g
Agente schiumogeno	Ciclopentano

Prestazioni / Etichetta Energetica - Reg. 2019



Consumo annuo di energia	148 kWh/a
Classe di efficienza energetica	E
Classe di emissione di rumore aereo	C
Volume totale netto	165 l
Somma dei volumi degli scomparti per prodotti congelati	17 l
Somma dei volumi degli scomparti di raffreddamento e degli scomparti per prodotti non congelati	148 l
Emissioni di rumore aereo	36 dB(A) re 1 pW
Autonomia di Conservazione senza energia elettrica	7.90 h
4 stelle - Capacità di congelamento	3.0 kg/24h
Classe climatica	SN, N, ST, T
IEE	124 %

Collegamento Elettrico

Dati nominali di collegamento elettrico	100 W
Corrente	0.7 A
Tensione (V)	230-240 V
Frequenza (Hz)	50 Hz
Lunghezza cavo di alimentazione	240 cm
Spina	(F;E) Schuko

Informazioni Logistiche

Larghezza	548 mm
Larghezza dell'incasso	560 mm
Profondità del prodotto senza maniglia	549 mm
Profondità dell'incasso	550 mm
Altezza	1021 mm
Altezza dell'incasso	1030 mm
Larghezza del prodotto con porte aperte oltre 90°	548 mm
Profondità distanziali	38 mm

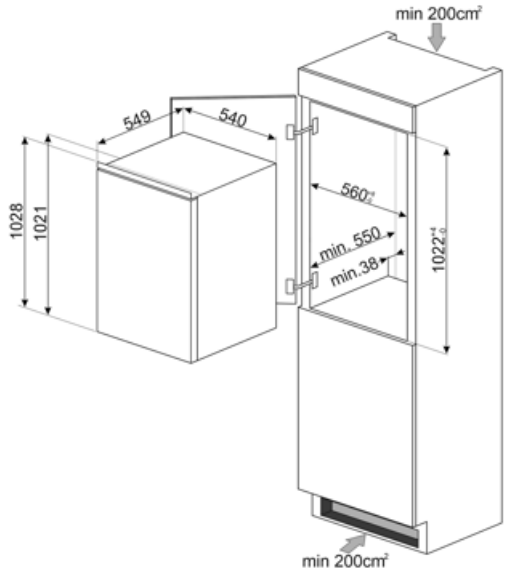

Glossario simboli



Sbrinamento automatico: Tutti i modelli di frigoriferi sono dotati di Sbrinamento automatico nel vano frigorifero.



Illuminazione interna a LED: L'illuminazione interna a LED garantisce un risparmio energetico e, al contempo, offre una luce di atmosfera.



Altezza nicchia incasso



Classe di efficienza energetica E