S4C122E

Famiglia	Frigorifero
Installazione	Incasso
Categoria	Monoporta
Nicchia da incasso	122
Larghezza di riferimento	Fino a 60 cm
Altezza di riferimento	100 - 160 cm
Tipo di raffreddamento	Statico
Sbrinamento	Frigorifero automatico, freezer manuale
Tipo di cerniera	A traino
Posizione cerniera	Destra
Porta reversibile	Sì
Codice EAN	8017709337124

Estetica

Estetica	Universale	**Colore fianchi**	Bianco
Colore	Bianco	**Logo**	Serigrafato
Materiale Porta	Lamiera	**Colore profilo mensole**	Bianco
Materiale fianchi	Lamiera	**Colore profilo del ripiano in vetro**	Bianco

Allestimento Comparto Frigorifero

Numero vani	1	**Ripiano copri - verduriera**	Sì
Tipologia vani	Vano frutta e verdura	**Tipologia ripiano copri - verduriera**	Cristallo
Numero ripiani regolabili	3	**N° di luci comparto frigorifero**	1
Numero cassetti frutta e verdura	1	**Illuminazione interna frigo**	Sì
Tipologia ripiani regolabili	Cristallo	**Tipo illuminazione interna frigo**	Led
Tipologia verduriera	Standard		

Controporta comparto Frigorifero

Numero mensole con coperchio transparente	1	**Numero mensole porta-bottiglie**	1
Numero balconcini regolabili	2		

Altre dotazioni Frigorifero

Accessori frigorifero	Porta-uova

Allestimento comparto Congelatore

Comparto congelamento interno	Sì

Altre caratteristiche tecniche

Tipo di controllo della temperatura	Elettromeccanico
Numero di compressori	1
Tipo di gas refrigerante	R600a
Tipo di compressore	Standard
Quantità refrigerante (g)	38 g
Agente schiumogeno	Ciclopentano

Prestazioni / Etichetta Energetica - Reg. 2019

Consumo annuo di energia	146 kWh/a	**Emissioni di rumore aereo**	35 dB(A) re 1 pW
Classe di efficienza energetica	E	**Autonomia di Conservazione senza energia elettrica**	8.00 h
Classe di emissione di rumore aereo	B	**4 stelle - Capacità di congelamento**	2.7 kg/24h
Volume totale netto	188 l	**Classe climatica**	SN, N, ST, T
Somma dei volumi degli scomparti per prodotti congelati	14 l	**IEE**	100 %
Somma dei volumi degli scomparti di raffreddamento e degli scomparti per prodotti non congelati	174 l		

Collegamento Elettrico

Dati nominali di collegamento elettrico	130 W	**Frequenza (Hz)**	50 Hz
Corrente	1 A	**Lunghezza cavo di alimentazione**	240 cm
Tensione (V)	230-240 V	**Spina**	(F;E) Schuko

Informazioni Logistiche

Larghezza	548 mm	**Altezza**	1218 mm

Larghezza dell'incasso	560 mm	**Altezza dell'incasso**	1225 mm
Profondità del prodotto senza maniglia	549 mm	**Larghezza del prodotto con porte aperte oltre 90°**	548 mm
Profondità dell'incasso	550 mm		

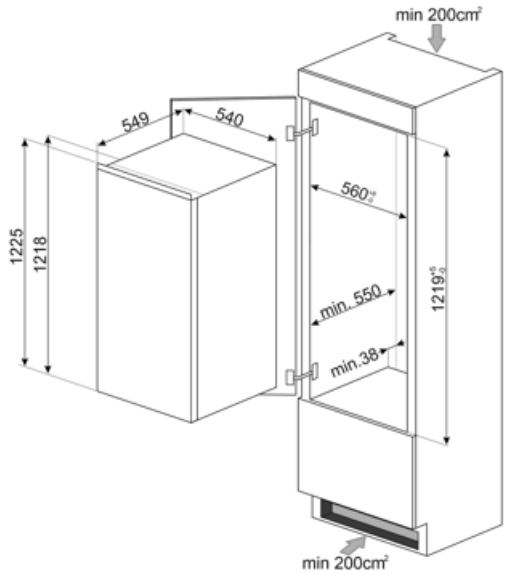

Glossario simboli

4 stelle

Sbrinamento automatico: Tutti i modelli di frigoriferi sono dotati di Sbrinamento automatico nel vano frigorifero.

Illuminazione interna a LED: L'illuminazione interna a LED garantisce un risparmio energetico e, al contempo, offre una luce di atmosfera.

Altezza nicchia incasso

Classe di efficienza energetica E