S4F094E

88 cm

Familia	Congeladores
Instalación	Integración
Nicho de encastre	88 cm
Categoría	Monopuerta
Sistema de refrigeración	Estático
Tipo de bisagra	Bisagra deslizante
Posición bisagra	Derecha
Puerta reversible	Sí

Estética

Estética	Universal	**Material laterales**	Metal
Color	Blanco	**Color laterales**	Blanco
Diseño	Plato	**Logo**	Serigrafiado
Material puerta	Acero	**Color del perfil de los cajones**	Blanco

Instalación compartimento congelador

Número cajones	4

Otras características técnicas

Accesorios compartimento congelador	Cubitera	**Número de compresores**	1
Botón congelación rápida	Sí	**Tipo de gas refrigerante**	R600a
Testigo funcionamiento	Sí	**Tipo de compresor**	Estándar
Testigo alarma temperatura	Sí	**Cantidad gas refrigerante (gr)**	60 g
Alarma de temperatura	Sí	**Tipo de aislamiento**	Ciclopentano
Tipo de control de la temperatura	Electromecánico		

Rendimiento / Etiqueta energética - Reg. 2019

Annual energy consumption	177 kWh/a	**Autonomía de conservación sin energía eléctrica**	12.70 h
Volumen neto total	98 l	**4 estrellas - Capacidad congelación**	4.5 kg/24h
Clase de eficiencia energética del modelo	E	**Clase climática**	SN, N, ST, T
Airborne acoustical noise emission class	B	**EEI**	100 %
Volumen total del compartimento congelador	98 l		

Conexión eléctrica

Dato nominal de conexión eléctrica	120 W	**Frecuencia (Hz)**	50 Hz
Intensidad	0.8 A	**Longitud del cable de alimentación**	240 cm
Tensión	230-240 V	**Enchufe**	Schuko (F;E)

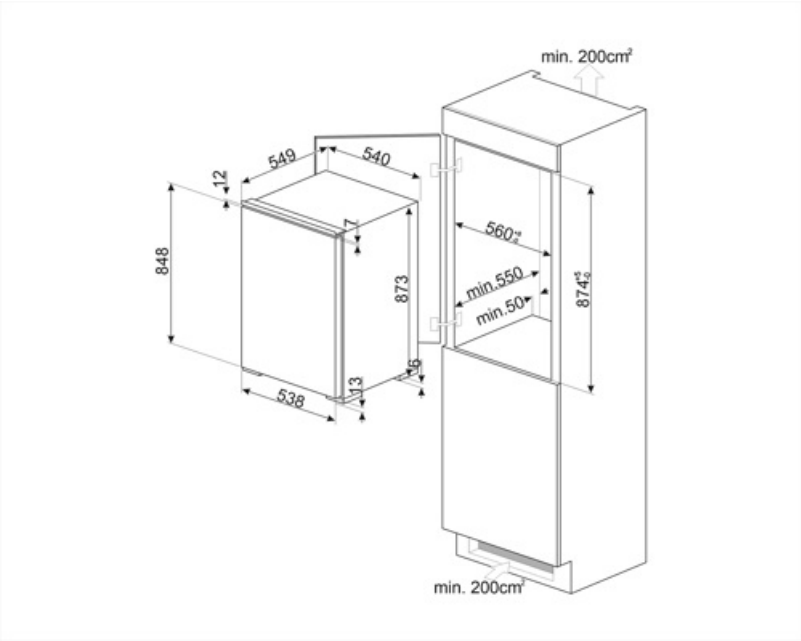

Symbols glossary

4 estrellas

A ++: los dispositivos Smeg permiten un considerable ahorro de energía en Clase A, A +, A ++ y A +++, para reducir el consumo mientras se mantiene la máxima eficiencia y garantizar el respeto por el medio ambiente.

Altura encastre

Clase eficiencia energética E