S4F094E

88 cm

Familia	Congeladores
Instalación	Integración
Nicho de encastre	88 cm
Categoría	Monopuerta
Sistema de refrigeración	Estático
Tipo de bisagra	Bisagra deslizante
Posición bisagra	Derecha
Puerta reversible	Sí



Estética

Estética	Universal	**Material laterales**	Metal
Color	Blanco	**Color laterales**	Blanco
Diseño	Plato	**Logo**	Serigrafiado
Material puerta	Acero	**Color del perfil de los cajones**	Blanco

Instalación compartimento congelador

Número cajones	4

Otras características técnicas

Accesorios compartimento congelador	Cubitera	**Número de compresores**	1
Botón congelación rápida	Sí	**Tipo de gas refrigerante**	R600a
Testigo funcionamiento	Sí	**Tipo de compresor**	Estándar
Testigo alarma temperatura	Sí	**Cantidad gas refrigerante (gr)**	60 g
Alarma de temperatura	Sí	**Tipo de aislamiento**	Ciclopentano
Tipo de control de la temperatura	Electromecánico		

Rendimiento / Etiqueta energética - Reg. 2019

Consumo energético anual	177 kWh/a
Volumen neto total	98 l
Clase de eficiencia energética	E
Clase de emisión de ruido acústico aéreo	B
Rumorosidad	34 dB(A) re 1 pW
Volumen total del compartimento congelador	98 l
Autonomía de conservación sin energía eléctrica	12,70 h
4 estrellas - Capacidad congelación	4,5 kg/24h
Clase climática	SN, N, ST, T
EEI	100 %

Conexión eléctrica

Dato nominal de conexión eléctrica	120 W
Intensidad	0,8 A
Tensión	230-240 V
Frecuencia (Hz)	50 Hz
Longitud del cable de alimentación	240 cm
Enchufe	Schuko (F;E)

Datos logísticos

Anchura del productoo (mm)	540 mm
Ancho del hueco de encastre	560 mm
Profundidad sin tirador	549 mm
Altura	873 mm
Profundidad del hueco de encastre	550 mm
Altura del hueco de encastre	880 mm
Ancho del producto con apertura máxima de puertas	540 mm
Profundidad espaciador	38 mm

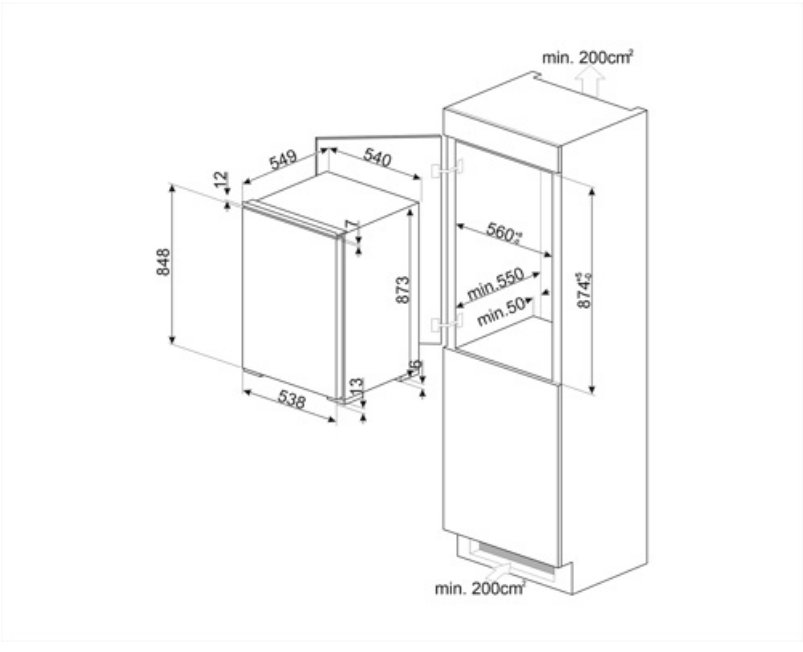

Symbols glossary



4 estrellas



A ++: los dispositivos Smeg permiten un considerable ahorro de energía en Clase A, A +, A ++ y A +++, para reducir el consumo mientras se mantiene la máxima eficiencia y garantizar el respeto por el medio ambiente.



Clase eficiencia energética E



Altura encastre