S4F094E

88 cm

Famille	Congélateurs
Installation	Intégrable
Niche d'encastrement	88 cm
Catégorie	Une porte
Type de refroidissement	Statique
Type de charnières	Par glissières
Position des charnières	Droite
Porte réversible	Oui

Esthétique

Esthétique	Universel
Couleur	Blanc
Design	Plat
Matériau de la porte	Tôle d'acier
Matériau des parois latérales	Tôle d'acier
Couleur des parois latérales	Blanc
Logo	Sérigraphié
Couleur des finitions des tiroirs	Blanc

Caractéristiques congélateur

Nombre de tiroirs	4

Autres caractéristiques techniques

Accessoires congélateur	Bac à glaçons
Touche congélation rapide	Oui
Témoin de fonctionnement	Oui
Témoin alarme température	Oui
Alarme température	Oui
Type de contrôle de la température	Electromécanique
Nombre de compresseurs	1
Type de gaz réfrigérant	R600a
Type compresseur	Standard
Quantité réfrigérant (gr)	60 g
Agent d'expansion pour mousses isolantes	Cyclopentane

Performance / Etiquette énergétique - Reg. 2019

Consommation d'énergie annuelle	177 kWh/a	**Autonomie en cas de coupure de courant**	12.70 h
Volume net total	98 l	**4 étoiles - Capacité de congélation**	4.5 kg/24h
Classe énergétique	E	**Classe climatique**	SN, N, ST, T
Classe d'émissions acoustiques dans l'air	B	**EEI**	100 %
Somme des volumes du (des) compartiment(s) congélation	98 l		

Raccordement électrique

Puissance nominale électrique (W)	120 W	**Fréquence**	50 Hz
Intensité	0.8 A	**Longueur du câble d'alimentation**	240 cm
Tension	230-240 V	**Type de prise**	(F;E) Schuko

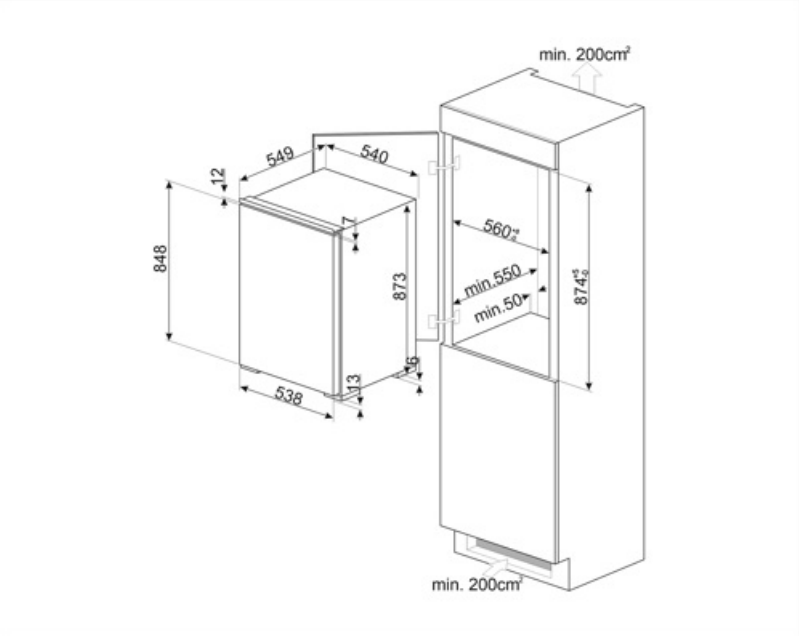

Symbols glossary

4 étoiles

A++ : Les produits Smeg, en classe énergétique A, A+, A++ et A+++, permettent de réduire la consommation d'énergie tout en gardant une efficacité maximale et en garantissant un meilleur respect de l'environnement.

Hauteur de la niche d'encastrement

Classe énergétique E