S4F094E

88 cm

Famille	Congélateurs
Installation	Intégrable
Niche d'encastrement	88 cm
Catégorie	Une porte
Type de refroidissement	Statique
Type de charnières	Par glissières
Position des charnières	Droite
Porte réversible	oui



Esthétique

Esthétique	Universel
Couleur	Blanc
Design	Plat
Matériau de la porte	Tôle d'acier
Matériau des parois latérales	Tôle d'acier
Couleur des parois latérales	Blanc
Logo	Sérigraphié
Couleur des finitions des tiroirs	Blanc

Caractéristiques congélateur

Nombre de tiroirs	4

Autres caractéristiques techniques

Accessoires congélateur	Bac à glaçons
Touche congélation rapide	oui
Témoin de fonctionnement	oui
Témoin alarme température	oui
Alarme température	oui
Type de contrôle de la température	Electromécanique
Nombre de compresseurs	1
Type de gaz réfrigérant	R600a
Type compresseur	Standard
Quantité réfrigérant (gr)	60 g
Agent d'expansion pour mousses isolantes	Cyclopentane

Performance / Etiquette énergétique - Reg. 2019

Consommation d'énergie annuelle	177 kWh/a
Volume net total	98 l
Classe énergétique	E
Classe d'émissions acoustiques dans l'air	B
Niveau sonore	34 dB(A) re 1 pW
Somme des volumes du (des) compartiment(s) congélation	98 l
Autonomie en cas de coupure de courant	12,70 h
4 étoiles - Capacité de congélation	4,5 kg/24h
Classe climatique	SN, N, ST, T
EEI	100 %

Raccordement électrique

Puissance nominale électrique (W)	120 W
Intensité	0,8 A
Tension	230-240 V
Fréquence	50 Hz
Longueur du câble d'alimentation	240 cm
Type de prise	(F;E) Schuko

Informations logistiques

Largeur du produit	540 mm
Largeur de la niche d'encastrement	560 mm
Profondeur du produit	549 mm
Hauteur du produit	873 mm
Profondeur de la niche d'encastrement	550 mm
Hauteur de la niche d'encastrement	880 mm
Largeur du produit avec les portes ouvertes au maximum	540 mm
Profondeur entrtoises	38 mm

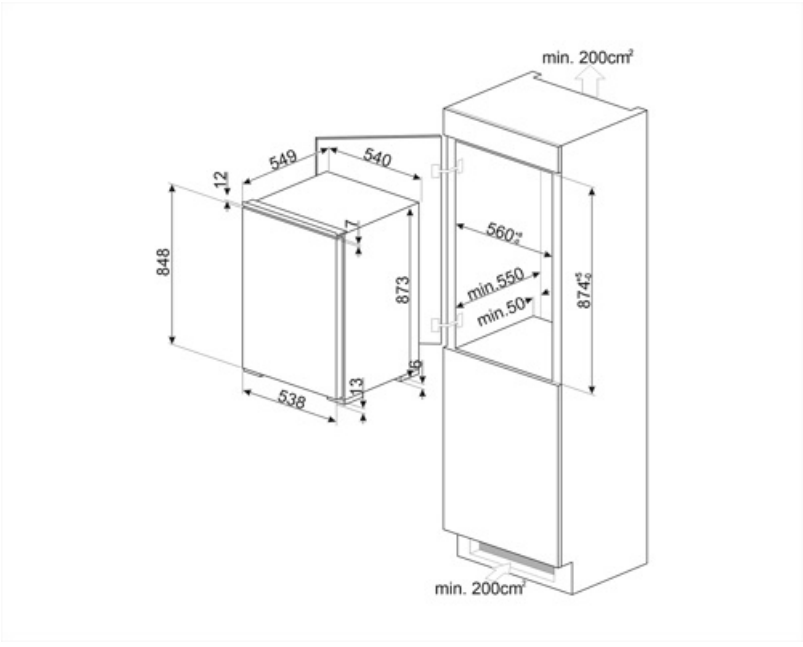

Symbols glossary



4 étoiles



A++ : Les produits Smeg, en classe énergétique A, A+, A++ et A+++, permettent de réduire la consommation d'énergie tout en gardant une efficacité maximale et en garantissant un meilleur respect de l'environnement.



Classe énergétique E



Hauteur de la niche d'encastrement