S4F094E

88 cm

Termékcsalád	Fagyasztók
Üzembe helyezés	Beépíthető
Beépített üreg	88 cm
Kategória	Egyszárnyú ajtó
Hűtés típusa	Légkeverés nélkül
Zsanér típusa	Csúszózsanér
Zsanér pozíciója	Jobbra
Megfordítható ajtó	Igen



Design

Design család	Universale	**Oldalsó anyag**	Fém
Szín	Fehér	**Oldalsó szín**	Fehér
Design	Lapos	**Logo**	Silk screen
Anyag	Acél	**Fiókok profilszíne**	Fehér

Fagyasztórekesz jellemzői

Fiókok száma	4

Egyéb műszaki jellemzők

Fagyasztórekesz tartozékok	Jégkockatartó	**Kompresszorok száma**	1
Gyorsfagyasztás gomb	Igen	**Hűtőközeg gáz típusa**	R600a
Bekapcsolás jelzőfény	Igen	**Kompresszor típusa**	Szabvány
Hőmérsékletriasztó jelzőfény	Igen	**Refrigerant Quantity (gr)**	60 g
Hőmérséklet riasztás	Igen	**Foam agent**	Cyclopentane
A hőmérséklet-szabályozás típusa	Elektromechanikus		

Teljesítmény / Energiacímke – 2019-es rendelet

E A G

Éves energiafogyasztás	177 kWh/a	**A fagyasztott tér(terek) térfogatának összege**	98 l

Teljes nettó űrtartalom	98 l	**Hőmérséklet-emelkedés ideje**	12,70 h
Energiahatékonysági osztály	E	**4 csillagos – Fagyasztási kapacitás**	4,5 kg/24h
Levegőben terjedő akusztikus zajkibocsátási osztály	B	**Klímaosztály**	SN, N, ST, T
		EEI	100 %
Zajszint	34 dB(A) re 1 pW		

Elektromos csatlakozás

Elektromos csatlakozás névleges értéke	120 W	**Frekvencia (Hz)**	50 Hz
Áramerősség	0,8 A	**Tápkábel hossza**	240 cm
Feszültség	230-240 V	**Csatlakozódugó**	(F;E) Schuko

Logisztikai információk

Termék szélesség (mm)	540 mm	**Beépítési mélység**	550 mm
Beépítési szélesség	560 mm	**Beépítési magasság**	880 mm
Mélység fogantyú nélkül	549 mm	**Termékszélesség maximális nyílású ajtókkal**	540 mm
Magasság, maximális érték	873 mm	**Távtartó mélysége**	38 mm

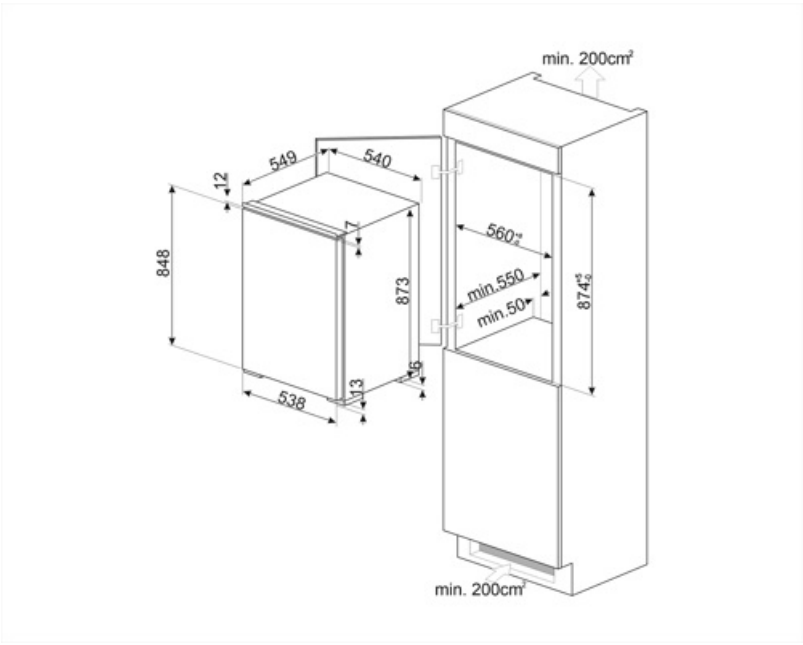

Symbols glossary



4 csillagos fagyasztó rekesz a jobb ételmegőrzés érdekében.



A++: Az A++ energiahatékonysági osztály segít az A osztályhoz képest akár 20%-os energiamegtakarításban is. A maximális teljesítmény garantált minimális fogyasztás mellett.



E energiahatékonysági osztály



Beépített üreg