S4F094E

88 cm

Família	Congelador
Instalação	de encastre
Nicho para encastre	88 cm
Categoria	1 porta
Tecnologia	Estático
Tipo de dobradiças	Dobradiças deslizantes
Dobradiças	Direito
Portas reversíveis	Sim



Design

Design	Universal	**Material das laterais**	Aço
Cor	Branco	**Cor das laterais**	Laterais em branco
Série	Plano	**Logótipo**	Logótipo serigrafado
Material da porta	Aço	**Cor dos perfis das gavetas**	Display com LEDs brancos

Composição do interior do congelador

Gavetas	4

Outras características técnicas

Acessórios do congelador	Cuvete de gelo	**Nº de compressores**	1
Comando para congelação rápida	Sim	**Tipo de gás de refrigeração**	R600a
Luz indicadora de funcionamento	Sim	**Tipo de compressor**	Compressor standard
Luz de alarme da temperatura	Sim	**Quantidade de refrigerante (gr.)**	60 g
Alarme perda de temperatura	Sim	**Espuma expansiva de isolamento**	Ciclopentano
Tipo de controlo da temperatura	Temperatura controlada eletromecanicamente		

Performance / Etiqueta energética

Consumo anual de energia	177 kWh/a
Volume líquido total	98 l
Classe energética	E
Classe de emissão de ruído aéreo	B
Nível de ruído	34 dB(A) re 1 pW
Volume líquido do congelador	98 l
Autonomia de conservação sem energia elétrica	12,70 h
Capacidade de congelação (4 estrelas)	4,5 kg/24h
Classe climática	SN, N, ST, T
EEI	100 %

Ligação elétrica

Potência nominal	120 W
Corrente (Amperes)	0,8 A
Tensão (Volts)	230-240 V
Frequência (Hz)	50 Hz
Comprimento do cabo de alimentação	240 cm
Ficha elétrica	(F;E) Schuko

Dados de logística

Largura	540 mm
Width of the built-in niche	560 mm
Profundidade (mm)	549 mm
Altura	873 mm
Profundidade do nicho	550 mm
Height of the built-in niche	880 mm
Largura do produto máx. com portas abertas	540 mm
Spacer depth	38 mm

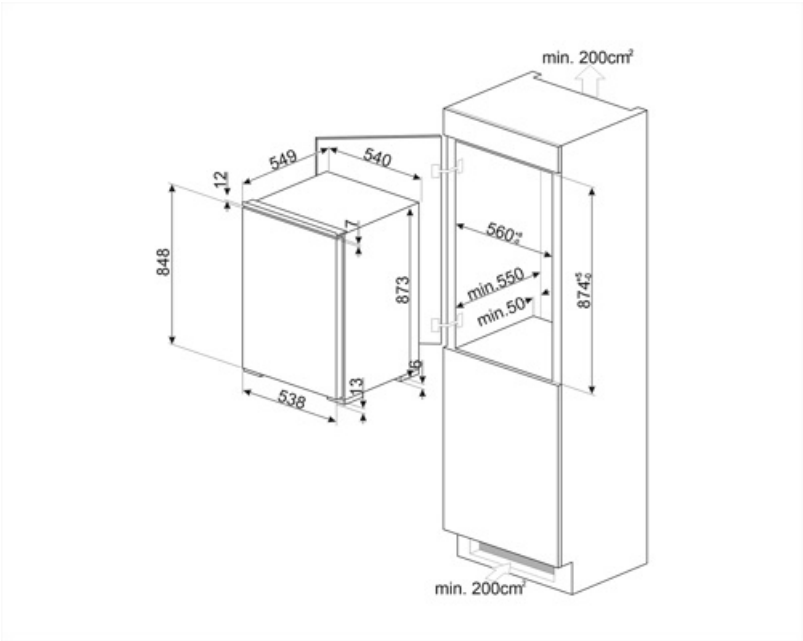

Symbols glossary



Compartimento de congelamento de 4 estrelas para melhor conservação dos alimentos.



Classe de eficiência energética do produto declarada na etiqueta energética e na ficha do produto e em conformidade com os regulamentos UE.



Classe de eficiência energética do produto declarada na etiqueta energética e na ficha do produto e em conformidade com os regulamentos UE.



Indica a altura do eletrodoméstico ajudando a perceber em que nicho de móvel deverá ser encastrado.