S4L090F

Famiglia	Frigorifero
Installazione	Incasso
Categoria	Monoporta
Nicchia da incasso	88
Larghezza di riferimento	Fino a 60
Altezza di riferimento	Fino a 100
Tipo di raffreddamento	Statico
Sbrinamento	Automatico
Tipo di cerniera	A traino
Posizione cerniera	Destra
Porta reversibile	Sì
Codice EAN	8017709292959

Estetica

Estetica	Universale	**Colore fianchi**	Bianco
Colore	Bianco	**Logo**	Serigrafato
Design	Piatto	**Colore profilo mensole**	Bianco
Materiale Porta	Lamiera	**Colore profilo cassetti**	Bianco
Materiale fianchi	Lamiera	**Colore profilo del ripiano in vetro**	Bianco

Allestimento Comparto Frigorifero

Numero ripiani regolabili	3	**Ripiano copri - verduriera**	Sì
Numero cassetti frutta e verdura	1	**Tipologia ripiano copri - verduriera**	Cristallo
Tipologia ripiani regolabili	Cristallo	**Illuminazione interna frigo**	Sì
Tipologia verduriera	Standard	**Tipo illuminazione interna frigo**	Led

Controporta comparto Frigorifero

Numero mensole con coperchio transparente	1	**Numero mensole porta-bottiglie**	1
Numero balconcini regolabili	2		

Altre dotazioni Frigorifero

Accessori frigorifero	Kit listeria

Allestimento comparto Congelatore

Comparto congelamento interno	no

Altre caratteristiche tecniche

Tipo di controllo della temperatura	Elettromeccanico
Numero di compressori	1
Tipo di gas refrigerante	R600a
Tipo di compressore	Standard
Quantità refrigerante (gr)	20 g
Agente schiumogeno	Ciclopentano

Prestazioni / Etichetta Energetica - Reg. 2019

Consumo annuo di energia	117 kWh/a	**Emissioni di rumore aereo**	38 dB(A) re 1 pW
Classe di efficienza energetica	F	**Autonomia di Conservazione senza energia elettrica**	0.00 h
Classe di emissione di rumore aereo	C	**Classe climatica**	SN, N, ST, T
Volume totale netto	142 l	**IEE**	125 %
Somma dei volumi degli scomparti di raffreddamento e degli scomparti per prodotti non congelati	142 l		

Collegamento Elettrico

Spina	(F;E) Schuko	**Tensione (V)**	230-240 V
Dati nominali di collegamento elettrico	100 W	**Frequenza (Hz)**	50 Hz
Corrente	0.6 A	**Lunghezza cavo di alimentazione**	180 cm

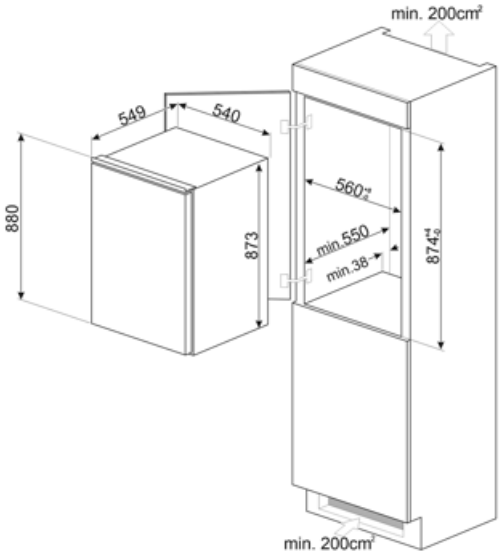
min. 200cm²
549
540
880
873
560
min.550
min.38
874
min. 200cm²

Glossario simboli

Sbrinamento automatico: Tutti i modelli di frigoriferi sono dotati di Sbrinamento automatico nel vano frigorifero.

Classe di efficienza energetica F

Altezza nicchia incasso

Illuminazione interna a LED: L'illuminazione interna a LED garantisce un risparmio energetico e, al contempo, offre una luce di atmosfera.

Benefit

Gas refrigerante R600a

Gas refrigerante R600a a basso impatto ambientale contribuisce ad un raffreddamento rapido con un minor consumo di energia

Classe climatica

La classe climatica SN-T rende l'apparecchio idoneo per funzionare a temperature ambiente tra i 10 °C e i 43 °C (50 °F ~ 109 °F)

Illuminazione interna frigo

Illuminazione interna per una perfetta visibilità dei ripiani nel vano frigorifero

Cassetto per frutta e verdura

Il cassetto frutta e verdura garantisce le migliori condizioni di conservazione per gli alimenti freschi, evitando ogni contaminazione