S4L100E



Famille	Réfrigérateurs
Installation	Intégrable
Catégorie	Une porte
Niche d'encastrement	102
Largeur de référence	Jusqu'à 60 cm
Hauteur de référence	100 - 160 cm
Type de refroidissement	Statique
Dégivrage	Automatique
Type de charnières	Par glissières
Panneau de cuisine	Non fourni
Position des charnières	Droite
Porte réversible	oui
Code EAN	8017709337117

Esthétique

Esthétique	Universel
Couleur	Blanc
Design	Plat
Matériau de la porte	Tôle d'acier
Type de poignée	Fixe
Couleur du logo	Noir
Matériau des parois latérales	Tôle d'acier
Couleur des parois latérales	Blanc
Logo	Sérigraphié
Couleur des finitions des balconnets	Blanc
Couleur des finitions des clayettes en verre	Blanc

Caractéristiques réfrigérateur

Nombre de compartiments	1
Type de compartiment	Compartiment Fruits et Légumes
Nombre de clayettes réglables	3
Nombre de bacs à légumes	1
Matériau des clayettes	Verre
Type de bac à légumes	Standard
Dessus bac à légumes	oui
Type de dessus bac à légumes	Verre
Nombre de lampes	1
Eclairage interne réfrigérateur	oui
Type d'éclairage interne réfrigérateur	LED

Contre-porte réfrigérateur

Nombre de balconnets porte-bouteilles	1

Nombre de balconnets avec couvercle transparent	1
Nombre de balconnets réglables	2

Autres caractéristiques réfrigérateur

Accessoires réfrigérateur	Casier à oeufs

Autres caractéristiques techniques

Type de contrôle de la température	Electromécanique
Nombre de compresseurs	1
Type de gaz réfrigérant	R600a
Type compresseur	Standard
Quantité de réfrigérant (gr)	20 g
Agent d'expansion pour mousses isolantes	Cyclopentane

Performance / Etiquette énergétique - Reg. 2019



Consommation d'énergie annuelle	98 kWh/a
Classe énergétique	E
Classe d'émissions acoustiques dans l'air	B
Volume net total	182 l

Somme des volumes du (des) compartiment(s) Extra Fresh et du (des) compartiment(s) frais	182 l
Niveau sonore	35 dB(A) re 1 pW
Classe climatique	SN, N, ST
EEI	99 %

Raccordement électrique

Puissance nominale	70 W
Intensité	0,4 A
Tension	230-240 V

Fréquence	50 Hz
Longueur du câble d'alimentation	240 cm
Type de prise	(F;E) Schuko

Informations logistiques

Largeur du produit	548 mm
Largeur de la niche d'encastrement	560 mm
Profondeur du produit sans poignée	549 mm
Profondeur de la niche d'encastrement	550 mm

Hauteur du produit avec pieds	1021 mm
Hauteur de la niche d'encastrement	1030 mm
Largeur du produit avec les portes ouvertes au maximum	548 mm
Profondeur entretoises	38 mm

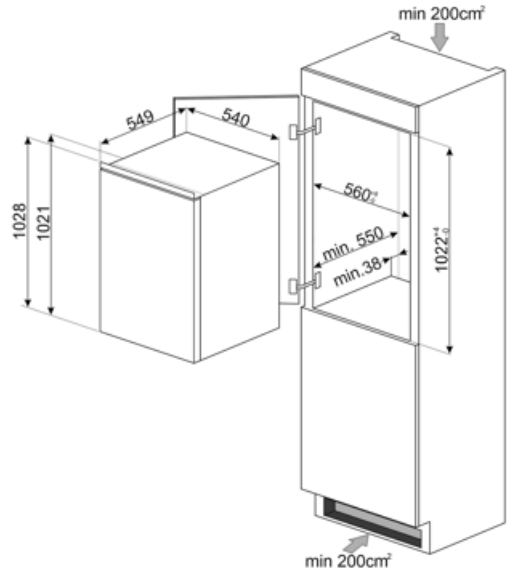
min 200cm²
549
540
1028
1021
560+2
min. 550
min.38
1022+4 0
min 200cm²

Symbols glossary



Dégivrage automatique : Le réfrigérateur se dégivre automatiquement. L’eau issue de ce dégivrage ne doit pas être récupérée car le réfrigérateur est équipé d’un système d’évaporation.



Classe énergétique E



Eclairage intérieur LED : L'éclairage intérieur LED assure à la fois des économies d'énergie et un éclairage d'ambiance.



Hauteur de la niche d'encastrement