S4L100E



Product familie	Koelkast
Installatie	Inbouw
Categorie	Enkeldeurs koelkast
Inbouwnis	102
Referentie breedte	Tot 60 cm cm
Referentie hoogte	100 - 160 cm cm
Type koelen	Statisch
Ontdooien	Automatisch ontdooien
Type scharnier	Bevestiging met geleiders
Deurpaneel	Niet voorzien
Positie scharnier	Rechts
Deur omkeerbaar	Ja
EAN-code	8017709337117

Design

Design	Universeel	**Materiaal zijwanden**	Staal
Kleur	Wit	**Kleur zijkanten**	Wit
Design	Plat	**Logo**	Geëtst
Materiaal deur	Plaatstaal	**Kleur profielen binnenzijde**	Wit
Type handgreep	Vast		
Kleur logo	Zwart	**Kleur profiel glazen leggers**	Wit

Uitrusting koelkast

Number of compartments	1	**Afdekplaat groentenlade**	Ja
Compartment types	Fruit and vegetable compartment	**Type afdekplaat groente-/fruitlade**	Glas
Aantal verstelbare leggers	3	**Aantal lampen**	1
Aantal groente-/fruitlades	1	**Convertible temperature drawer**	No
Shelves material	Glas	**Binnenverlichting koelkast**	Ja
Type afdekplaat groente-/fruitlade	Standaard	**Type binnenverlichting koelkast**	LED

Binnendeur koelkast

Aantal binnendeurcompartimenten met transparante deksel	1	**Aantal flessenhouders**	1

Aantal verstelbare binnendeurcompartimenten	2

Overige features koelkast

Humidity Control	No	**Accessoires**	Eierhouder

Overige technische eigenschappen

Type temperatuurcontrole	Elektro-mechanisch
Aantal compressoren	1
Type koelgas	R600a
Type compressor	Standaard
Hoeveelheid koelmiddel	20 g
Schuimmiddel	Cyclopentaan

Prestaties/Energie label - Reg. 2019



Annual energy consumption	98 kWh/jaar	**Netto inhoud koelgedeeltes**	182 l
Energie-efficiëntieklasse	E	**Geluidsniveau**	35 dB(A) re 1 pW
Emissieklasse voor akoestisch luchtgeluid	B	**Klimaatklasse**	SN, N, ST
Totaal netto volume	182 l	**EEI**	99 %

Elektrische aansluiting

Nominale aansluitwaarde	70 W	**Frequentie (Hz)**	50 Hz
Stroom (A)	0.4 A	**Lengte stroomkabel**	240 cm
Spanning (V)	230-240 V	**Stekker**	(F;E) Schuko

Logistieke informatie

Breedte product (mm)	548 mm	**Maximum hoogte**	1021 mm
Width of the built-in niche	560 mm	**Height of the built-in niche**	1030 mm
Diepte zonder handvat en spacer	549 mm	**Product breedte met maximale deuropening**	548 mm
Depth of the built-in niche	550 mm	**Diepte uitsparing**	38 mm

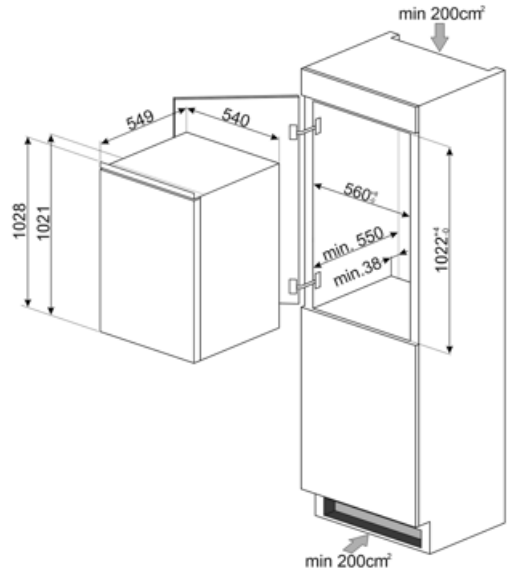
min 200cm²
549
540
1028
1021
560+2
min. 550
min.38
1022+4 0
min 200cm²

Symbols glossary



The automatic defrost system works by automatically defrosting at regular intervals eliminating the need to defrost altogether.



Energie-efficiëntieklasse



LED interior lighting: is a more energy efficient and long lasting way of illuminating the interior of the appliance.



Built-in niche