S4L120E



Produktfamilie	Køleskab
Installation	Integrerbare
Kategori	En låge
Indbygget niche	122
Referencebredde	Indtil 60 cm
Referencehøjde	100 - 160 cm
Køletype	Statisk
Optøning	Automatisk
Hængseltype	Glidende
Hængselposition	Højre
Vendbar låge	Ja
EAN-kode	8017709337131

Æstetik

Æstetik	Universal	**Sidefarve**	Hvid
Farve	Hvid	**Logo**	Silketryk
Design	Flad	**Dørhylder, profil farve**	Hvid
Materiale	Stål	**Skuffer profilfarve**	Hvid
Sidemateriale	Stål	**Farve på glashyldeprofil**	Hvid

Køleskabsafdeling egenskaber

Antal rum	1	**Grøntsagsrum**	Ja
Compartment types	Fruit and vegetable compartment	**Type af låg til grøntsagsskuffe**	Glas
Antal justerbare hylder	4	**Antal lamper**	1
Antal frugt- og grøntsagsskuffer	1	**Kølesk. indvendig belysning**	Ja
Hylder, materiale	Glas	**Indvendig belysningstype (køleskab)**	LED
Type af låg til grøntsagsskuffer	Standard		

Køleskab indvendig låge

Antal justerbare balkoner	3	**Antal flaskebalkoner**	1

Andre køleskabsfunktioner

Fugtighedsstyring	No	**Tilbehør**	Kit med lister, Æggebakke

Andre tekniske egenskaber

Temperaturstyringstype	Elektro-mekanisk
Antal kompressorer	1
Kølemiddelgas, type	R600a
Type af kompressor	Standard
Kølemiddel mængde (gr)	25 g
Ventileringsmiddel	Cyklopentan

Ydeevne / Energimærke - Reg. 2019



Årligt strømforbrug	101 kWh/a	**Lydniveau**	34 dB(A) re 1 pW
Energieffektivitetsklasse	E	**Bruttovolumen ferskvarerum**	208 l
Luftbåren akustisk støjemissionsklasse	B	**Klimaklasse**	SN, N, ST, T
Samlet nettovolumen	208 l	**EEI**	99 %
Summen af mængderne i kølerummet (ne) og det (de) frosne rum	208 l		

Elektrisk tilslutning

Elektrisk klassificering	130 W	**Frekvens (Hz)**	50 Hz
Nuværende	1 A	**Kabellængde**	240 cm
Spænding (V)	230-240 V	**Stik**	(F;E) Schuko

Logistiske oplysninger

Bredde	548 mm	**Højde med fødder**	1218 mm
Bredde på den indbyggede niche	560 mm	**Højde på den indbyggede niche**	1225 mm
Dybde uden håndtag	549 mm	**Produktbredde med maksimal lågeåbning**	548 mm
Dybde på den indbyggede niche	550 mm		

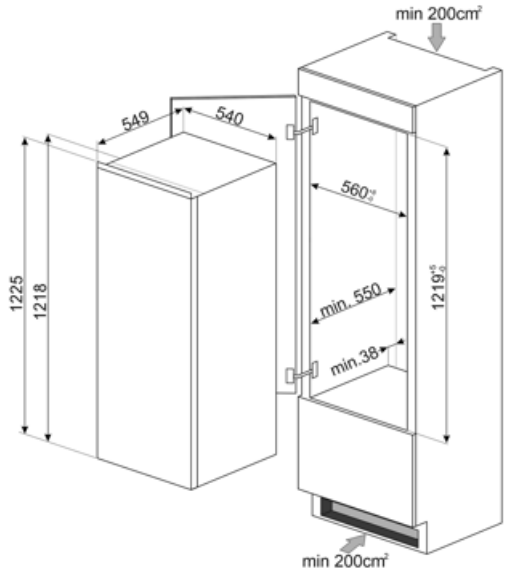
min 200cm²
549
540
560
1225
1218
min. 550
1219
min.38
min 200cm²

Symbols glossary



Det automatiske afrimningssystem fungerer ved automatisk afrimning med regelmæssige intervaller, hvilket eliminerer behovet for afrimning helt.



LED indvendig belysning: er en mere energieffektiv og langvarig måde at belyse apparatets indre på.



Indbygget niche



Energieffektivitetsklasse E